Gebruikershandleiding

Snelroldeur **SR Strong Outdoor**

Benutzerhandbuch

Schnelllaufrolltor **SR Strong Outdoor**

User manual

High Speed door **SR Strong Outdoor**

Manuel d'utilisation

Porte a enroulement **SR Strong Outdoor**

IInstrukcja obsługi

Drzwi SpeedRoller **SR Strong Outdoor**

NL

DE

EN

FR

PL

Gebruikershandleiding

Snelroldeur
SpeedRoller Strong Outdoor

Nederlands

Inhoud

1. Orderspecifieke gegevens.....1
2. Inleiding - Lees dit eerst!.....2
3. Oneigenlijk gebruik.....2
4. Garantiebepalingen.....2
5. Onderdelen van de deur 3
6. Productbeschrijving 4
7. Technische specificaties 5
8. Bediening (gebruik vd deur) 6
9. Veiligheidsvoorzieningen.....8
10. Afstellen timer 8
11. Onderhoud.....8
12. Storingen.....9
13. Controle bij oplevering.....10
14. Notities 12

Copyright 69

NL

Geachte klant,

Dank u voor het kiezen van een kwaliteitsprodukt. We hopen dat u er tevreden over bent en dat het al uw verwachtingen overtreft. Mocht er iets niet naar volle tevredenheid zijn, dan kunt u contact opnemen op telefoonnummer **088-8888-112***

- **Bij het falen van de deur (stroef lopen of andere storingen) dient onmiddelijk met een vakman contact te worden opgenomen voor de controle of herstelling van de deur.**
- Deze gebruikershandleiding dient gedurende de gehele gebruiksperiode te worden bewaard!

*** alleen beschikbaar in Nederland**
*** nur in den Niederlanden**
*** only available in the Netherlands**
*** disponible uniquement aux Pays-Bas**
*** dostępne tylko w Holandii**

1 Orderspecifieke gegevens

Deze gebruikershandleiding is van toepassing op de navolgende SpeedRoller Strong Outdoor snelroldeur:

Type:

Ordernummer:

Datum oplevering:

Servicebedrijf:

Op een van de kolommen en/of op de besturingskast vindt u een typeplaatje, waarop het ordernummer van uw deur staat. Vermeld dit bij contact met uw dealer.

Let op!

Afhankelijk van de bestelde toebehoren kan de levering bijkomende handleidingen bevatten, bijvoorbeeld voor de besturing van de deur. Lees deze handleidingen ook zorgvuldig en volledig door. Neem de opmerkingen in acht en volg de veiligheids- en waarschuwingsrichtlijnen van deze handleidingen nauwkeurig op.

+++ WAARSCHUWING +++ WAARSCHUWING +++

NL

2 Inleiding - Lees dit eerst!

Lees voor gebruik van uw snelroldeur eerst deze gebruikershandleiding volledig door. Goed gebruik van de deur verhoogt uw veiligheid en het heeft een hoge levensduur en minder onderhoudskosten tot gevolg.

Deze gebruikershandleiding beschrijft het gebruik van een deur, gemonteerd en afgesteld door een geautoriseerde dealer of een ter zake kundig monteur.

Een elektrisch aangedreven deur mag pas gebruikt worden nadat een conformiteitsverklaring is afgegeven (CE-markering aangebracht).

Een Prestatieverklaring volgens EU Verordening Nr. 305/2011 Aanhang III (Bouwproduktenverordening) dient vanaf 1 juli 2013 als separaat document aan de gebruiker te worden overhandigd.

Deze handleiding is bedoeld voor de dagelijks gebruiker van de deur en dient in de directe nabijheid van de deur te worden bewaard.

Waarschuwing

Bij inbedrijfsstelling dient de ter zake kundige monteur te letten op mogelijke gevaren en er zich van te overtuigen dat de deur mechanisch goed functioneert zodat deze met de hand te bedienen is. (EN 12604 en EN 12453).

+++ WAARSCHUWING +++ WAARSCHUWING +++

- Instrueer alle gebruikers hoe men de snelroldeur dient te bedienen.
- Sta niet toe dat derden (bijv. bezoekers) de deur bedienen.

De fabrikant is niet verantwoordelijk voor schades en letsels ontstaan als gevolg van gebruikshandelingen die in tegenspraak zijn met deze handleiding.

Wijziging of uitbreiding van het geleverde product mag enkel door de leverancier worden uitgevoerd.

Belangrijk!

- **Het toepassingsgebied van deze snelroldeur is vastgelegd in de EN 13241**
- **De montage, reparatie, onderhoud en demontage van de deur dient door een ter zake kundige monteur te worden uitgevoerd volgens EN12635**

+ BELANGRIJK +++ BELANGRIJK +++ BELANGRIJK +

Gebruiksdoel

Deze snelroldeur is bedoeld voor inbouw in het toegangsbereik van personen om zodoende een veilige doorgang van goederen en voertuigen al dan niet begeleid door personen te waarborgen in zowel industriële- bedrijfs- en woonomgevingen. Het toepassingsgebied van deze deur wordt bepaald door **EN 13241**.

Werking van de snelroldeur

De deur opent door het deurblad op te rollen (zie hfdst.8). Een elektrische aandrijving drijft de as aan. Aan beide zijden van het deurblad bevinden zich kolommen die het deurblad geleiden.

3 Oneigenlijk gebruik

- Plaats nooit voorwerpen tegen het deurblad of tegen de bovenrol.
- Bevestig nooit gewichtverhogende delen aan het deurblad.
- Gebruik de deur nooit als takel.
- Gebruik voor het openen en sluiten nooit andere dan de daarvoor aangebrachte schakelaars.

4 Garantiebepalingen

Novoferm voorwaarden, gedeponeerd bij de Kamer van koophandel onder nr. 06067599. Versie 2.0 d.d. 1 maart 2017.

NL

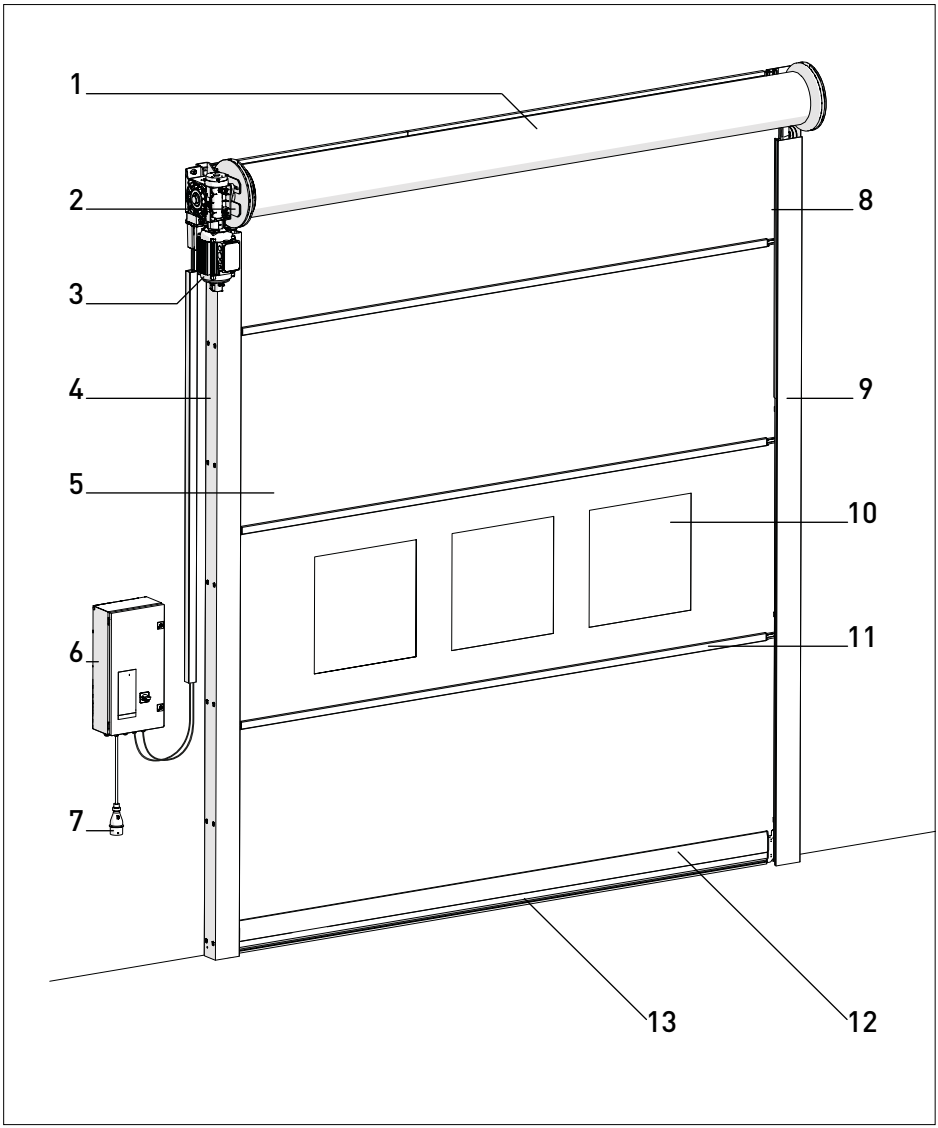

5 Onderdelen van de deur

1 Bovenrol
2 Console
3 Aandrijving
4 Kolom
5 Deurblad 0,7 mm of 1,2 mm* dik
6 Besturing
7 400V aansluiting*
8 Glijlijst
9 Veiligheids lichtgordijn in de kolom
10 Venstersectie*
11 Aluminium verstijver profiel
12 HardEdge Onderbalk
13 Zachte onderrubber

* Afhankelijk van de gekozen configuratie.

NL

6 Productbeschrijving

De SpeedRoller Strong Outdoor is een snelroldeur met elektrische aandrijving. Toepassing vindt plaats in de retail, industrie en utiliteitsbouw bij binnen- en buitenopeningen. De functionali-teiten zijn energiebesparing, tochtwering en klimaatbeheersing.

6.1 Samenstelling, opbouw

De Strong Outdoor is een elektrisch aangedreven snelroldeur zonder balansveren. Het deurblad is opgebouwd uit horizontale secties van zeer slijtvast kunststof die worden opgerold op een wals boven de opening. De secties zijn voorzien van aluminium verstevigingsprofielen met geïntegreerde EndLocks. Het deurblad kan naar wens worden uitgerust met een zichtsectie tussen ca. 1.000 en 2.000 mm hoogte. De onderzijde van het deurblad heeft een solide HardEdge onderbalk. Stabiele kolommen met geïntegreerde zijafdichtingen zorgen voor de geleiding van het deurblad. De kolommen vormen één geheel met de lagerplaten, waar de wals en de aandrijving aan worden gemonteerd.

6.2 Materialen

De kolommen zijn samengesteld uit een solide stalen skelet, met daar omheen gezette profielen van sendzimir verzinkt staal. De afdekkappen zijn afneembaar voor eenvoudige installatie en onderhoud. De unieke zijafdichtingen zijn van zeer slijtvast kunststof. De horizontale wals is van aluminium. De HardEdge onderbalk is van aluminium. Het deurblad bestaat uit 0,7 mm dik kunststofdoek met een polyester versterkingsinlage. 1,2 mm doek als optie leverbaar.

6.3 Kleur

Het deurblad is verkrijgbaar in de kleuren blauw, zwart, wit, grijs,

grafietgrijs, rood, oranje of geel en kan optioneel worden voorzien van

transparante vensters.

6.4 Aandrijving

De deur wordt aangedreven door een elektromotor met reductor. De bovenrol wordt rechtstreeks aangedreven. Aandrijfzijde naar keuze rechts (standaard) of links.

6.5 Besturing / bediening

- de deur wordt geleverd met drukknoppen (open-stop-dicht) op de voorzijde van de schakelkast

  Andere bedieningsvormen die op de standaard besturing kunnen worden aangesloten zijn:

- drukknop, trekschakelaar of radiografische bediening handzender. Deze hebben dan allemaal de functie: eerste keer bedienen, de deur gaat open; tweede keer bedienen, de deur gaat dicht
- radiografische bediening d.m.v. 3-knops handzender met de functie op-stop-neer

6.6 Beveiliging

- bij stroomuitval kan de deur handmatig worden geopend
- In de kolommen zit standaard een lichtgordijn aangebracht (tot 2500mm hoogte). Bij onderbroken straal zal de deur niet sluiten

6.7 Bouwkundige voorzieningen en aansluiting

- onder normale omstandigheden zijn er voor de montage en bevestiging van een snelroldeur geen speciale bouwkundige voorzieningen noodzakelijk
- voor het elektrisch aansluiten van de schakelkast dient er een wandcontactdoos te zijn binnen een straal van 500 mm van de te plaatsen schakelkast (CEE-form rood, 3NPE~400V / 50Hz afgezekerd, traag 16 A en bij toepassing van een frequentieregelaar voorzien van een aardlekschakelaar van minimaal 300 mA). De schakelkast wordt standaard op ca. 1500 mm hoogte van de vloer aan de aandrijfzijde geplaatst

NL

6.8 Opties

Besturing en bediening

- bediening door drukknoppen, trekschakelaars, lichtgordijn, radar, inductielus of radiografisch
- 'halve hoogte'-stop (t.b.v. personendoorgang)
- sluisbesturing in combinatie met een andere deur
- andere aansluitwaarden dan 3N~400V/50Hz/16A

Beveiliging

- aansluiting van verkeerslichten (rood/groen of rood en groen)
- voorwaarschuwings-flitslicht (oranje of rood)

Uitvoering

- verstijver profielen in het deurblad
- verstevingingsbeugels om de kolommen
- kunststof kap over bovenrol
- kunststof kap over bovenrol en aandrijving
- kolommen en kap in RAL-kleur naar keuze

7 Technische gegevens

7.1 Afmetingen

• max. breedte	6000 mm
• max. hoogte	6000 mm
• max. oppervlak	36 m^2
• zijruimte aangedreven zijde (walshoogte)	195 / 240* mm
• zijruimte t.p.v. de aandrijving	345 / 360* mm
• zijruimte t.p.v. de aandrijving t.b.v. inbouw	545 / 560* mm
• zijruimte kolommen	145 mm
• bovenruimte	650 / 700* mm

7.2 Aandrijving

• netspanning standaard:	3NPE~400V/50Hz/16A
• beschermingsgraad	IP65
• opgenomen vermogen	max. 3 kW

7.3 Prestaties

• besturing zonder frequentieregeling, waarbij:	
max. openingssnelheid	1,0 m/s
max. sluitsnelheid	1,0 m/s
• besturing met frequentieregeling, waarbij:	
max. openingssnelheid	1,5* m/s
max. sluitsnelheid	0,5 m/s

*Afhankelijk van deurtype en afmetingen.

NL

8 Bediening en gebruik van de deur

Waarschuwing

Door een defecte deur kunnen personen gewond of voorwerpen beschadigd worden. Gebruik de deur alleen wanneer deze zich in een foutloze toestand bevindt.

Door deurbewegingen kunnen personen gewond of voorwerpen beschadigd raken.

- **Zorg er voor dat zich tijdens de deurbeweging geen personen of voorwerpen in het bereik van de deur bevinden.**
- **Grijp tijdens de deurbeweging niet in de kolom of in de bovenrol.**
- **Plaats nooit voorwerpen tegen het deurblad of tegen de bovenrol.**
- **Bevestig geen onderdelen aan het deurblad die het deurblad zwaarder of dikker maken.**
- **Gebruik de deur nooit om personen of voorwerpen op te tillen.**

++ WAARSCHUWING +++ WAARSCHUWING ++

De besturing maakt een aantal uiteenlopende bedrijfsmodussen mogelijk:

8.1 Dodemansknop OPEN [↑] / dodemansknop DICHT [↓]

Door de toets **[↑]** ingedrukt te houden gaat de deur open tot de eindpositie OPEN is bereikt, of tot door de toets los te laten de beweging van de deur wordt gestopt. De deur wordt gesloten door de toets **[↓]** ingedrukt te houden (dodemansknopfunctie) tot de eindpositie bereikt is. Wanneer de toets **[↓]** tijdens de sluitbeweging wordt losgelaten, stopt de deur onmiddellijk.

8.2 Impuls OPEN / Dodemansknop DICHT

Door heel even op de toets **[↑]** te drukken of met behulp van de externe impulsgever start de beweging om de deur te openen tot de eindpositie OPEN is bereikt of tot de beweging door op de toets **[O]** te drukken gestopt wordt. Wanneer opnieuw op de toets **[↑]** wordt gedrukt, zal de deur verder worden geopend. De deur wordt gesloten door de toets **[↓]** ingedrukt te houden (dodemansknopfunctie) tot de eindpositie van de deur is bereikt. Wanneer de toets **[↓]** tijdens de sluitbeweging losgelaten wordt, zal de beweging van de deur onmiddellijk stoppen.

8.3 Impuls OPEN / Impuls DICHT

Door heel even op toets **[↑]** te drukken of met behulp van de externe impulsgever zal de deur open gaan tot de eindpositie OPEN is bereikt of tot de beweging door middel van toets gestopt wordt. Door heel even op toets **[↓]** te drukken, gaat de deur weer dicht tot de eindpositie DICHT is bereikt.

Voor deze bedrijfsmodus moet een sluitkantbeveiliging (menu 35) worden toegepast.

Wanneer de sluitkantbeveiliging tijdens de sluitbeweging geactiveerd wordt, zal de deur stoppen en de richting van de beweging omgekeerd worden. Tijdens het openen is het activeren van deze beveiliging niet van invloed. In geval van een defect kan de deur met behulp van de toets **[↓]** worden gesloten.

8.4 Automatisch Retour bedrijf

Door heel even op toets **[↑]** te drukken (of met behulp van de externe impulsgever) begint de deur open te gaan tot de eindpositie OPEN bereikt is of de deur via de **[O]** toets gestopt wordt. Na afloop van de ingestelde openingstijd start er een voorwaarschuwingstijd van 10 seconden, waarna de deur automatisch dichtgaat.

Wanneer in de OPEN-positie of tijdens de DICHT-beweging op de **[O]** toets wordt gedrukt, dan blijft de deur in de stand van dat moment staan totdat opnieuw een impuls of gegeven wordt.

Indien menu 36 op "5" of "6" ingesteld is, stopt de deur tijdens de beweging. Vervolgens gaat de openhoudtijd weer van start.

8.5 Modus "OPEN/DICHT"

In dezelfde bedrijfsmodus als de 1-baansregeling met rood/groen stoplicht (optioneel stoplichtbesturing A800), maar de ontvanger blijft op de aandrijving aangesloten.

Verloop van de werking voor externe impulsgeneratoren:

- Impulsgave in positie "DICHT":
  Aandrijving start en brengt deur in de positie "OPEN".
- Impulsgave tijdens de beweging naar de positie "OPEN":
  Zonder invloed gaat deur terug open.
- Impulsgave in positie "OPEN":
  Deur wordt gesloten.
- Impulsgave tijdens de beweging naar de positie "DICHT":Deur stopt en gaat terug open.

8.6 Automatisch Retour bedrijf met verkorten door lichtgordijn

Deze functie werkt als hierboven beschreven, maar een onderbreking van het lichtgordijn breekt de ingestelde openingstijd af en de voorwaarschuwingstijd begint. Na afloop van de voorwaarschuwingstijd sluit de deur automatisch.

8.7 Deur half open

Door op de toets **[½]** te drukken, wordt de ingestelde ½ deuropening (menu 32) aangestuurd. Deze functie is er niet in de bedrijfsmodus dodemansknop OPEN / dodemansknop DICHT.

8.8 Verlichting en of voorwaarschuwingslicht

De besturing beschikt over 2 relaisuitgangen waar mee de verlichting of het voorwaarschuwingslicht geschakeld worden (menu 45 en 46).

8.9 Functie sleutelschakelaar (optie)

De besturing heeft een ingang voor een sleutelschakelaar. Hiermee hebt u de mogelijkheid de volgende functies (menu 50) te activeren:

1. Impulsgever "OPEN – STOP – DICHT"
2. Het bedieningsveld van de besturing wordt geblokkeerd
3. Alle externe bedieningselementen worden geblokkeerd
4. Het bedieningsveld van de besturing en alle externe bedieningselementen worden geblokkeerd
5. Gedurende 10 seconden zijn het bedieningsveld van de besturing en alle externe bedieningselementen geactiveerd
6. Omschakeling van de bedrijfsmodus naar Impuls OPEN / dodemansknop DICHT
7. Slechts ½ deuropening

8.10 Externe commandoapparaten / impulsgevers

De deur kan via externe commandoapparaten / impulsgevers geopend en gesloten worden.

8.11 Draadloos handzender (optie)

- Toets: Start
  Eerste impuls geven:
  De aandrijving start en brengt de deur in de ingestelde eindpositie OPEN of DICHT.
- Impuls geven tijdens de beweging:
  De deur stopt.
- Opnieuw een impuls: De deur beweegt in de tegengestelde richting verder.

Automatisch Retour bedrijf:

Impuls: Deur open.

Toets voor deur half open:

Functie als bij de toets Start, de deur gaat echter slechts half open tot de hiervoor ingestelde positie is bereikt.

Toets: Lichtfunctie

De lichtfunctie heeft betrekking op een continu licht dat onafhankelijk van de beweging van de deur "aan / uit" geschakeld kan worden.

8.12 Servicemelding

Wanneer de besturing de behoefte aan een controle constateert, zal de servicemelding oplichten. Raadpleeg in dat geval uw vakbedrijf.

NL

9 Veiligheidsvoorzieningen

De deur kan worden voorzien van een aandrijving met ingebouwde afrolbeveiliging.

Een lichtgordijn wordt standaard toegepast.

9.1 Lichtgordijn

Deze wordt in de kolommen geplaatst en bestrijkt de deuropening vanaf de vloer tot een hoogte van max. 2500 mm. Als de infrarood stralen tijdens het sluiten worden onderbroken door een voorwerp in de dagopening, stopt de deur en gaat vervolgens volledig open. Nadat de ingestelde tijd verstreken is èn het lichtgordijn vrij is, zal de deur opnieuw sluiten. In gesloten stand of tijdens het openen heeft het lichtgordijn geen effect.

10 Afstellingen

10.1 Afstelling van de 'timer'

Deze wordt ingesteld met parameter 44 zoals beschreven in de besturingshandleiding.

10.2 Afstelling van het lichtgordijn

Als de straal van het lichtgordijn niet wordt onderbroken dan brandt een rode LED (op de bovenzijde van het lichtgordijn). Mocht de LED niet branden terwijl de straal niet onderbroken is (dus geen object in de opening), dan zijn de twee helften van het lichtgordijn waarschijnlijk niet goed uitgericht t.o.v. elkaar. In dit geval moet het lichtgordijn opnieuw worden gericht.
Alle andere afstellingen dienen door ter zake kundige monteurs te worden uitgevoerd!

Belangrijk!

Indien onderhoud niet jaarlijks door een gekwalificeerd servicebedrijf, met originele onderdelen uitgevoerd wordt vervalt elke aanspraak op garantie. (Informeer hiervoor bij uw dealer).

+ BELANGRIJK +++ BELANGRIJK +++ BELANGRIJK +

11 Onderhoud

Algemeen

Alle draaipunten zijn zelfsmerend uitgevoerd en behoeven derhalve geen onderhoud. Onder extreme omstandigheden (agressief milieu) adviseren wij alle draaipunten halfjaarlijks (of naar noodzaak) opnieuw van smering te voorzien.

11.1 Dagelijks

Verwijder vuil en obstakels die het functioneren van de deur kunnen verhinderen. **Let vooral op dat er geen vuil op het lichtgordijn zit. Dit kan de werking van het lichtgordijn beinvloeden.**

11.2 Wekelijks

Controleer de aandrijving op mogelijke lekkage.

Controleer de deur op beschadigingen.

Controleer de deur op goed functioneren.

11.3 Maandelijks

Controleer het functioneren van de motorrem. Deze moet duidelijk hoorbaar 'klikken' bij het openen en sluiten van de deur.

11.4 Bij 100.000 cycli

De elastieken dienen vóór 100.000 cycli preventief te worden vervangen. Uw onderhoudsmonteur dient hier tijdens zijn onderhoudswerkzaamheden rekening mee te houden.

11.5 Jaarlijks

De deur moet minstens één keer per jaar door een terzake kundige monteur worden gecontroleerd op functioneren en conditie van de constructie. Hiervoor kan eventueel een onderhoudscontract worden afgesloten. Onder extreme omstandigheden kan in overleg met uw leverancier vaker controle plaatsvinden.

NL

11.5 Deurplaatreiniging

De deurplaat is gemaakt van kunststof. Gebruik géén bijtende stoffen, maar water, neutrale zeep of speciale deurplaatreiniger.

11.6 Slijtage aan onderdelen

Om de deur blijvend in goede conditie te houden dienen de volgende onderdelen die aan slijtage onderhevig zijn één keer per jaar of bij elke 100.000 deurbewegingen - afhankelijk van welke situatie zich eerder voordoet - te worden vervangen:

Bij de **SpeedRoller Strong Outdoor**:

- **De rem van de aandrijving**
- **De glijlijsten**
- **De elastieken**

De elastieken die voor de nodige spanning op het deurpaneel zorgen moeten om de twee jaar worden vervangen, of preventief vóór 100.000 deurbewegingen, afhankelijk van wat het eerst gebeurt.

Bij gebruik van frequentieregeling moet de motorrem na 500.000 deurbewegingen worden vervangen. Bovendien moeten de kunststof glijlijsten na elke 500.000 deurbewegingen worden vervangen.

Belangrijk!

De rem en de glijlijsten dienen elk jaar of bij elke 100.000 deurbewegingen te worden vervangen. Bovendien moeten de elastieken om de twee jaar, of na 100.000 deurbewegingen, worden vervangen. Afhankelijk van welke situatie zich eerder voordoet. Zie 11.4 en 11.6.

+ BELANGRIJK +++ BELANGRIJK +++ BELANGRIJK +

12 Storingen

12.1 De deur reageert nergens op

1. controleer of er voedingsspanning aanwezig is.
2. zie de foutcode op het display van de besturing. Met de foutcode kunt u in de handleiding van de besturing opzoeken wat de foutcode betekent en of u deze eventeel zelf kunt verhelpen. Als dat niet het geval is kunt u de foutcode doorgeven aan uw servicebedrijf.

- **De deur sluit niet meer**

1. controleer de aansluiting en afstelling van het veiligheidslichtgordijn (zie onderdeel 9 van hoofdstuk 5).
2. is een van de externe bedieningen geactiveerd? (er kan bijvoorbeeld een metalen voorwerp op een inductielus staan!)

12.2 Storingen die u NIET zelf kunt verhelpen

Verzamel de volgende gegevens alvorens uw servicebedrijf te bellen:

- Het serienummer (s/n) zoals vermeld op het typeplaatje. Dit vindt u op een van de kolommen of op de besturingskast.
- Op de besturingskast zit een display dat foutcodes aangeeft. Geef deze foutcode door aan uw servicebedrijf.

Tip: Deze foutcode kunt u ook terugvinden in de handleiding van de besturingskast. Aan de hand van de foutcode is het mogelijk om eenvoudige storingen zelf te verhelpen.

NL 13

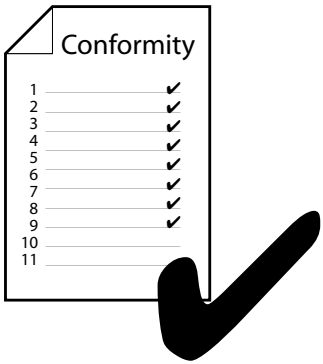

- Controleer alle veiligheidsvoorzieningen van de deur en stel deze zonodig opnieuw af.
- Controleer alle functies van de deur volgens de controlelijst en teken de ingevulde lijst af.
- **De CE-conformiteitsverklaring** moet door de monteur worden ingevuld en volgens de CE-richtlijnen worden overhandigd.
  (De CE-conformiteitsverklaring vindt u als bijlage bij de documentatie van de deur.)

Controlelijst

Locatie van de deur:

In gebruik genomen op:

		goedgekeurd
1	**Deurplaat**	
1.	Conditie deurplaat	☐
2.	Bevestiging aan deurwals	☐
3.	Bevestiging onderbalk	☐
4.	Lasnaden in deurplaat	☐
5.	Bevestiging kegels *	☐
6.	Verstevigings profielen *	☐
2	**Onderbalk**	
7.	Geleidestukken	☐
8.	Bodemrubber	☐
9.	Deuken / krassen	☐
3	**Kolom**	
10.	Kolombevestiging aan de muur	☐
11.	Bevestiging consoles a.d. muur	☐
12.	Deuken / krassen	☐
13.	Zijafdichting vast	☐
4	**Aandrijving**	
14.	Bevestiging	☐
15.	Lekkage	☐
16.	Motorrem (hoorbare klik)	☐
17.	Afstelling eindposities	☐
5	**Span- / balanceersysteem**	
18.	Spanriem / elastiek[1]	☐
19.	Bevestiging spanriem / elastiek	☐
20.	Keerrollen	☐
21.	Oprolschijven	☐
22.	Spanveer *	☐
23.	Gesp lussen *	☐
24.	Gesp vastgedraaid *	☐

[1] De Spanriemen dienen preventief voor 100.000 cycli te worden vervangen.

6	Besturing	goedgekeurd
25.	Drukknoppen op de kast	☐
26.	Stop schakelaar	☐
27.	Bekabeling algemeen	☐

7	Bediendingen	goedgekeurd
28.	Drukknoppen *	☐
29.	Trekschakelaar *	☐
30.	Fotocel + reflector *	☐
31.	Radar *	☐
32.	Inductielus *	☐
33.	Ontvanger *	☐
34.	Handzender *	☐
35.	Sleutelschakelaar *	☐

8	Beveiliging	goedgekeurd
36.	Lichtgordijn	☐
37.	Kantbeveiliging *	☐
38.	Lichtscherm *	☐
39.	Infrarood *	☐

9	Afdekkap *	goedgekeurd
40.	Bevestiging	☐
41.	Dichtheid	☐

10	Diversen	goedgekeurd
42.	Onderhoudssticker	☐
43.	Typeplaatje	☐

* indien van toepassing

Verklaring monteur en/of montagefirma

Wij verklaren, dat de aangaven van de fabrikant volgens EN13241 Bedrijfsdeuren productnorm aanghang IIA in acht genomen zijn.

Firmastempel

Montagefirma:

Straat + huisnummer:

Postcode / plaats:

Telefoon / fax:

Plaats van oplevering:

Datum:

Naam monteur:

Handtekening monteur:

NL

14 Notities

Benutzerhandbuch

Schnelllaufrolltor
SpeedRoller Strong Outdoor

Deutsch

Inhalt

1. Auftragsspezifische Details 15
2. Einführung - Bitte zuerst lesen!.....16
3. Falscher Gebrauch.....16
4. Garantiebedingungen 16
5. Torteile 17
6. Produktbeschreibung 18
7. Technische Daten 19
8. Betrieb (Verwendung des Tors) 20
9. Sicherheitsvorrichtungen 22
10. Einstellen des Timers 22
11. Wartung 22
12. Fehler 23
13. Checkliste Auslieferung.....24
14. Notizen 26

Copyright 69

DE

Sehr geehrter Kunde,

vielen Dank, dass Sie sich für ein hochwertiges Qualitätsprodukt entschieden haben. Wir hoffen, Sie sind mit dem Produkt zufrieden und es übertrifft Ihre Erwartungen.

- **Sollte das Tor nicht richtig funktionieren (schwer zu bewegen oder andere Störungen), sollten Sie sich umgehend an einen Spezialisten wenden, um das Tor reparieren zu lassen.**
- Diese Bedienungsanleitung muss während der gesamten Nutzungszeit in Reichweite aufbewahrt werden!

1 Auftragsspezifische Details

Diese Bedienungsanleitung gilt für das folgende SpeedRoller Strong Outdoor Schnelllaufrolltor:

Typ:

Bestellnummer:

Lieferdatum:

Servicecenter:

Das Typenschild befindet sich auf einem der Pfeiler und/oder auf dem Steuerkasten. Das Typenschild zeigt die Bestellnummer des Tors an. Bitte geben Sie diese an, wenn Sie sich an Ihren Händler wenden.

Hinweis!

Je nach bestellten Zubehörteilen kann es sein, dass die Lieferung zusätzliche Anleitungen, zum Beispiel für die Steuerung des Tors, enthält. Bitte lesen Sie diese Anleitungen sorgfältig und gründlich durch. Bitte lesen Sie die Anmerkungen sorgfältig durch und stellen Sie sicher, dass Sie die Sicherheitshinweise und Warnrichtlinien in diesen Anleitungen einhalten.

+++ HINWEIS +++ HINWEIS +++ HINWEIS +++

DE

2 Einführung - Bitte zuerst lesen!

Lesen Sie diese Bedienungsanleitung sorgfältig durch, bevor Sie das Schnelllaufrolltor verwenden. Die korrekte Verwendung des Tors erhöht Ihre Sicherheit und führt zu einer langen Nutzungsdauer und geringen Servicekosten.

Diese Anleitung beschreibt die Verwendung eines Tors, das von einem autorisierten Händler oder einem entsprechend qualifizierten Techniker installiert und konfiguriert wurde.

Ein elektrisch angetriebenes Tor kann erst in Betrieb genommen werden, nachdem eine Konformitäts-erklärung dafür ausgestellt wurde (CE-Kennzeichen angebracht).

Ab 1. Juli 2013 muss eine Leistungserklärung in Übereinstimmung mit EU-Verordnung Nr. 305/2011 Anhang III (die Verordnung zu Bauprodukten) Benutzern als getrenntes Dokument übergeben werden.

Dieses Handbuch richtet sich an die alltäglichen Benutzer des Tors und ist in der unmittelbaren Nähe zum Tor aufzubewahren.

Warnung

Bei Inbetriebnahme des Tors muss der qualifizierte Fachmann dieses auf potenzielle Gefahren prüfen und sich selbst davon überzeugen, dass das Tor ordentlich funktioniert und dass es von Hand betätigt werden kann. (EN 12604 und EN 12453).

+ WARNUNG + + + WARNUNG + + + WARNUNG +

- Unterweisen Sie alle Benutzer in der Bedienung des Schnelllaufrolltors.
- Lassen Sie keine Dritten (zum Beispiel Besucher) das Tor betätigen.

Der Hersteller übernimmt keine Verantwortung für Schäden und/oder Verletzungen, die durch die Nichtbefolgung der Anweisungen in diesem Handbuch verursacht werden.

Das Produkt darf nur vom Lieferanten modifiziert oder ergänzt werden.

Wichtig!

- **Der Anwendungsbereich dieses Schnelllaufrolltors ist in EN 13241 dargelegt**
- **Die Installation, Reparatur, Wartung und Zerlegung des Tors muss von einem qualifizierten Fachmann gemäß EN12635 ausgeführt werden.**

++ WICHTIG + + + WICHTIG + + + WICHTIG ++

Verwendungszweck

Das Schnelllaufrolltor sollte in den Zugangsbereich von Personen integriert werden, um eine sicher Durchfahrt von Waren und Fahrzeugen zu gewährleisten, ob von Personen begleitet oder nicht, sowohl in gewerblichen als auch in Wohnumgebungen. Der Anwendungsbereich des Tors ist in **EN 13241** festgelegt.

Funktion des Schnelllaufrolltors

Das Tor wird durch Rollen des Torblatts nach oben geöffnet (siehe Kapitel 8). Ein elektrischer Antrieb treibt die Welle an. Beide Seiten des Torblattes haben Pfeiler, in denen das Torblatt geführt wird.

3 Falscher Gebrauch

- Stellen Sie keine Gegenstände gegen das Torblatt oder gegen die obere Laufrolle.
- Bringen Sie niemals Komponenten am Torblatt an, die dessen Gewicht erhöhen.
- Verwenden Sie das Torblatt nie zum Heben.
- Öffnen und schließen Sie das Tor nicht mit anderen Schaltern als denen, die für diesen Zweck angebracht sind.

4 Garantiebedingungen

Novoferm Bedingungen, bei der Handelskammer abgelegt unter der Nummer 06067599. Version 2.0 am 1. März 2017.

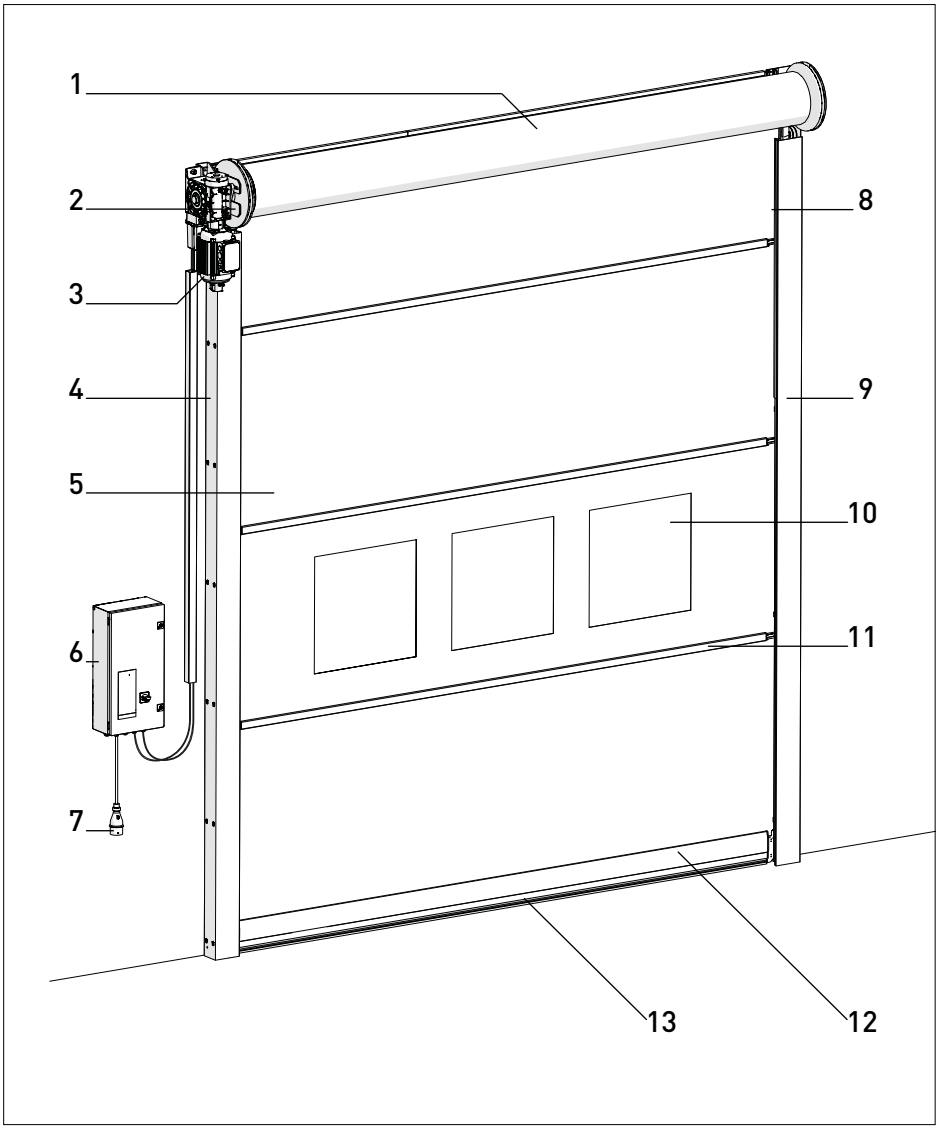

5 Torteile

1 Obere Laufrolle
2 Konsole
3 Antrieb
4 Pfeiler
5 Torblatt 0,7 oder 1,2* mm dick
6 Steuerung
7 400V Anschluss*
8 Gleitleiste (Tordichtung)
9 Sicherheitslichtgitter in Pfeiler integriert
10 Fenstersektion*
11 Aluminium Versteifungsprofil
12 HardEdge Unterbalken
13 Weicher Bodengummi

* Abhängig von der gewählten Konfiguration.

DE

6 Produktbeschreibung

Das Strong Outdoor ist die Standard-Lösung der Schnelllaufrolltore im Außenbereich: zuverlässige Technik für viele Jahre störungsfreien Einsatz. Alle Komponenten sind robust gebaut um im täglichen Einsatz eine gute Energieeinsparung, Schutz gegen Zugluft und Klima-Steuerung zu gewährleisten.

6.1 Spezifikation, Konstruktion

Das Strong Outdoor ist ein elektrisch angetriebenes SpeedRoller Tor ohne Ausgleichsfedern. Das Torblatt besteht aus horizontalen Sektionen aus polyesterverstärktem Kunststoff und wird auf einer Welle über der Öffnung aufgerollt. Die Sektionen werden verbunden mit Versteifungsprofilen aus Aluminium mit integrierten EndLocks. Auch transparente Fenster zwischen ca. 1.000 und 2.000 mm Höhesind optional lieferbar. An der Unterseite des Torblattes befindet sich ein fester HardEdge Unterbalken. Stabiele Seitenführungen mit integrierten Abdichtungen garantieren eine Führung des Torblattes ohne Zugluft. Die Seitenführungen bilden eine Einheit mit den Lagerplatten zur Befestigung von Welle und Antrieb.

6.2 Materialien

Die Säulen bestehen aus einem massiven Stahlskelett, das von sendzimir-verzinkten Stahlprofilen umgeben ist. Für eine schnelle und einfache Installation und Wartung sind diese demontierbar ausgeführt. Die einzigartigen Seitendichtungen sind aus hochverschleißfestem Kunststoff hergestellt. Die horizontale Welle besteht aus Aluminium. Der HardEdge Unterbalken ist aus Aluminium. Das Torblatt besteht aus einem 0,7 mm dickem kunststoff-Behang mit einer Verstärkungseinlage aus Polyester. 1,2 mm dicker Behang als Option lieferbar.

6.3 Farbe

Das Torblatt ist in den Farben in blau, schwarz, weiß, grau, graphitgrau, rot, orange oder gelb erhältlich und kann optional mit transparenten Fenstern ausgestattet werden.

6.4 Antrieb

Das Tor wird von einem Elektromotor und einem Reduzierer angetrieben. Die obere Laufrolle ist direkt angetrieben. Die Antriebsseite kann sich entweder rechts (Standard) oder links befinden.

6.5 Bedienung/Steuerung

- Das Tor ist mit Tasten an der Vorderseite des Schalt-kastens ausgestattet (öffnen-stoppen-schleißen).

Andere Betriebsarten, die an die Standardsteuerung angeschlossen werden können:

- Drucktaste, Zugschalter oder Funkbedienung mit Handsender. Alle diese funktionieren wie folgt: erste Betätigung – das Tor wird geöffnet, zweite Betätigung – das Tor wird geschlossen.
- Funkbetrieb mit 3-Tasten-Handsender mit der Funktion Auf-Stopp-Ab.

6.6 Sicherheitsvorrichtungen

- Bei einem Stromausfall kann das Tor von Hand geöffnet werden.
- Die Pfeiler sind standardmäßig mit ein Sicherheitslichtgitter ausgestattet. Das Tor lässt sich nicht schließen, wenn der Strahl unterbrochen wird.

6.7 Anforderungen an die Befestigungsstruktur und Verbindung

- Unter normalen Bedingungen sind keine speziellen (Bau)Strukturen für die Montage und Befestigung eines Schnelllaufrolltors erforderlich.
- Der Schaltschrank erfordert eine Steckdose in einem Radius von 500 mm vom Schaltschrank (CEE-Format rot, 3NPE~400V / 50Hz mit Sicherungen, träge 16 A und bei Frequenzsteuerung ausgestattet mit einem Fehlerstromschutzschalter (FI-Schalter) mit mindestens 300 mA). Der Schaltschrank ist standardmäßig auf einer Höhe von ca. 1500mm über dem Fußboden an der Antriebsseite installiert.

DE

6.8 Optionen

Steuerung und Bedienung

- Bedienung über Drucktasten, Zugschalter, Lichtgitter, Radar, Induktionsschleife oder Funkbetrieb.
- Stopp „Auf halber Höhe" (damit die Menschen hineingelangen können)
- Verriegelungsschaltung in Kombination mit einem anderen Tor
- Spezifikationen für eine andere Stromversorgung als 3N~400 V/50 Hz/16 A

Sicherheitsvorrichtungen

- Anschluss von Ampeln (rot/grün oder rot und grün)
- Warnlampe – Blinklicht (orange oder rot)

Implementierung

- Kunststoffabdeckung über der oberen Laufrolle
- Kunststoffabdeckung über der oberen Laufrolle und dem Antrieb
- Pfeiler und Abdeckung in RAL-Farbe nach Wahl lackiert

7 Technische Daten

7.1 Abmessungen

• Max. Breite	6000 mm
• Max. Höhe	6000 mm
• Max. Fläche	36 m^2
• Erforderlicher Platz, Antriebsseite (Laufrollenhöhe)	195 / 240* mm
• Erforderlicher Platz, Antriebsseite	345 / 360* mm
• Erforderlicher Platz, Antriebsseite für eingebaute Geräte	545 / 560* mm
• Erforderlicher Platz, Pfeiler	145 mm
• Lichte Höhe	650 / 700* mm

7.2 Antrieb

• Standard-Netzspannung:	3NPE~400 V/50 Hz/16 A
• Schutzart	IP 65
• Stromverbrauch	max. 3 kW

7.3 Leistungseigenschaften

• Ohne frequenzumrichter:	
Max. Öffnungsgeschwindigkeit	1,0 m/s
Max. Schließgeschwindigkeit	1,0 m/s
• Frequenzumrichter:	
Max. Öffnungsgeschwindigkeit	1,5* m/s
Max. Schließgeschwindigkeit	0,5 m/s

*je nach Tortyp und Abmessungen.

DE

8 Bedienung und Verwendung des Tors

Warnung

Ein fehlerhaftes Tor kann Verletzungen oder Sachschäden verursachen. Verwenden Sie das Tor nur, wenn keine Störungen oder Fehler angezeigt werden. Personen können durch die Torbewegung verletzt oder Gegenstände können beschädigt werden.

- **Vergewissern Sie sich, dass, wenn sich das Tor bewegt, sich keine Personen oder Gegenstände im Bereich des Tors befinden.**
- **Fassen Sie nicht an den Pfeiler oder die obere Laufrolle, wenn das Tor in Bewegung ist.**
- **Stellen Sie keine Gegenstände gegen das Torblatt oder gegen die obere Laufrolle.**
- **Befestigen Sie keine Teile am Torblatt, die das Torblatt schwerer oder dicker machen könnten.**
- **Verwenden Sie das Tor nie, um Personen oder Gegenstände zu heben.**

+ WARNUNG + + + WARNUNG + + + WARNUNG +

Das Steuersystem ermöglicht eine Reihe unterschiedlicher Betriebsarten:

8.1 Totmannschalter ÖFFNEN [↑] / Totmannschalter SCHLIESSEN [↓]

Halten Sie die Taste **[↑]** gedrückt, um das Tor zu öffnen, bis die Endposition OFFEN erreicht ist, oder stoppen Sie die Bewegung des Tors durch Loslassen der Taste.

Um das Tor zu schließen, halten Sie die Taste **[↓]** gedrückt (Totmannschalter), bis die Endposition erreicht ist. Das Tor stoppt das Schließen sofort, wenn die Taste **[↓]** beim Schließen des Tors losgelassen wird.

8.2 Impuls ÖFFNEN/Totmannschalter SCHLIESSEN

Drücken Sie kurz die Taste **[↑]** oder verwenden Sie den externen Impulsgeber zum Öffnen des Tors, bis die Endposition OFFEN erreicht ist, oder drücken Sie die Taste **[O]**, um das Öffnen des Tors zu stoppen. Drücken Sie die Taste **[↑]**, um das Tor weiter zu öffnen. Halten Sie die Taste **[↓]** gedrückt (Totmannschalterfunktion), um das Tor zu schließen, bis die Torendposition erreicht ist. Durch Loslassen der Taste **[↓]** beim Schließen des Tors, wird das Schließen des Tors sofort gestoppt.

8.3 Impuls ÖFFNEN/Impuls SCHLIESSEN

Drücken Sie kurz die Taste **[↑]** oder verwenden Sie den externen Impulsgeber zum Öffnen des Tors, bis die Position OFFEN erreicht ist oder bis die Taste erneut gedrückt wird, um das Öffnen des Tors zu stoppen. Drücken Sie kurz die Taste **[↓]** zum Schließen des Tors, bis die Endposition GESCHLOSSEN erreicht ist. Ein Schließkantenschutz (Menü 35) sollte angewendet werden, um diese Betriebsart zu aktivieren.

Wenn der Schließkantenschutz beim Schließen des Tors aktiviert wird, wird das Schließen des Tors gestoppt und die Bewegungsrichtung wird umgekehrt. Die Aktivierung dieses Schutzes während des Öffnens des Tors beeinflusst die Torbewegung nicht. Im Falle eines Ausfalls kann das Tor mithilfe der Taste **[↓]** geschlossen werden.

8.4 Automatischer Zulauf - Betrieb

Drücken Sie kurz die Taste **[↑]** (oder verwenden Sie den externen Impulsgeber) zum Öffnen des Tors, bis die Position OFFEN erreicht ist oder bis die Taste **[O]** gedrückt wird, um das Öffnen des Tors zu stoppen. Sobald die eingestellte Öffnungszeit abgelaufen ist, läuft 10 Sekunden lang eine Warnzeit ab, nach der das Tor automatisch geschlossen wird.

Wenn die Taste **[O]** gedrückt wird, wenn das Tor in der Position OFFEN ist oder beim SCHLIESSEN des Tors, bleibt das Tor in der aktuellen Position, bis ein anderer Impuls abgegeben wird.

Wenn Menü 36 auf „5“ oder „6“ eingestellt ist, stoppt das Tor während der Bewegung. Der Timer für das Öffnen des Tors wird erneut gestartet.

8.5 Betriebsart „ÖFFNEN/SCHLIESSEN“

In derselben Betriebsart wie die 1-Spur-Regelungen mithilfe der roten/grünen Ampel (optionaler Ampelbetrieb (A800)), aber der Empfänger bleibt mit dem Antrieb verbunden.

Fortschritt des Betriebs des externen Impulsgenerators:

- Impuls abgegeben in der Position GESCHLOSSEN:
  Antrieb startet und bringt das Tor in die Position OFFEN.
- Impulsgeber während der Bewegung zur Position OFFEN.
  Ohne Einfluss, das Tor öffnet sich weiter.
- Impuls abgegeben in der Position OFFEN: Tor wird geschlossen.
- Impuls abgegeben während der Bewegung in die Position GESCHLOSSEN. Tor stoppt und beginnt mit dem Öffnen.

Automatischer Zulauf - Betrieb verkürzt durch Lichtschranke

Diese Funktion funktioniert wie oben beschrieben, aber die Unterbrechung des Lichtschrankenkreislaufs unterbricht die eingestellte Öffnungszeit und die Warnzeit beginnt. Am Ende der Warnzeit schließt sich das Tor automatisch.

8.7 Tor halb offen

Drücken Sie die Taste **[½]**, um das Tor in der halbgeöffneten Position zu steuern (Menü 32). Diese Funktion ist in der Betriebsart Totmannschalter OFFEN/Totmannschalter GESCHLOSSEN nicht verfügbar.

8.8 Beleuchtung und/oder Warnlampe

Die Steuerung verfügt über 2 Relaisausgänge, die die Beleuchtung oder die Warnlampe (Menüs 45 und 46) schalten.

8.9 Schlüsselschalterfunktion (Option)

Die Steuerung verfügt über einen Eingang für einen Schlüsselschalter. Damit haben Sie die Möglichkeit, folgende Funktionen zu aktivieren (Menü 50):

1. Impulsgeber „ÖFFNEN - STOPPEN - SCHLIESSEN“
2. Die Bedienung der Steuerung ist gesperrt
3. Alle externen Bedienelemente sind gesperrt
4. Die Funktion der Steuerung und alle die externe Bedienelemente sind gesperrt
5. Während eines Zeitraums von 10 Sekunden sind der Betrieb der Steuerung und alle externen Bedienelemente aktiviert.
6. Umschalten der Betriebsart auf Impuls ÖFFNEN/Totmannschalter SCHLIESSEN
7. Tor nur halb öffnen

8.10 Externe Befehlseinheiten/Impulsgeber

Das Tor kann über externe Befehlseinheiten/Impulsgeber geöffnet und geschlossen werden.

8.11 Drahtloser Handsender (Option)

- Schlüssel: Start
  Erster Impuls wird abgegeben:
  Der Antrieb startet und bewegt das Tor zur eingestellten Endposition ÖFFNEN oder SCHLIESSEN.
- Impuls wird während der Bewegung abgegeben: Das Tor stoppt.
- Ein weiterer Impuls wird abgegeben:
  Das Tor bewegt sich weiter in die entgegengesetzte Richtung.

8.4 Automatischer Zulauf - Betrieb:

Impuls: Das Tor öffnet sich.

Schlüssel für Tor halb offen:

Funktion wie für die Start-Taste, das Tor ist jedoch nur zur Hälfte bis zur voreingestellten Position geöffnet.

Schlüssel: Beleuchtungsfunktion

Die Beleuchtungsfunktion ist mit einem kontinuierlichen Licht verbunden, das unabhängig von der Bewegung des Tors ein- und ausgeschaltet werden kann.

8.12 Servicemeldung

Wenn die Steuerung feststellt, dass eine Prüfung durchgeführt wird, leuchtet die Servicemeldung. Wenden Sie sich in diesem Fall bitte an Ihren Fachbetrieb.

DE

DE

9 Schutzmaßnahmen

Das Tor kann mit einem Antrieb mit integriertem Abrollschutzsystem ausgestattet werden. Ein Sicherheitslichtgitter ist standardmäßig angebracht.

9.1 Sicherheitslichtgitter

Sie ist bis maximal 2500 mm höhe vom Fußboden in der Toröffnung angebracht. Wenn beim Schließen des Tors die IR-Strahlen einen Gegenstand in der Toröffnung berühren, stoppt das Tor die Bewegung und wird dann ganz geöffnet. Nach Ablauf der eingestellten Zeit und wenn das Sicherheitslichtgitter frei ist, wird das Tor wieder geschlossen. In geschlossener Position oder beim Öffnen hat das Sicherheitslichtgitter keinen Effekt.

10 Einstellungen

10.1 Einstellen des Timers

Der Timer wird mit Parameter 44 wie im Handbuch der Steuerung beschrieben eingestellt.

10.2 Einstellen der Sicherheitslichtgitter

Wenn ein Strahl von das Sicherheitslichtgitter nicht unterbrochen wird, leuchtet eine rote LED (oben an das Lichtgitter). Wenn die LED-Anzeige nicht leuchtet, wenn der Strahl nicht unterbrochen wird (kein Gegenstand in der Öffnung), ist das Lichtgitter wahrscheinlich in nicht richtig ausgerichtet. In diesem Fall muss das Lichtgitter erneut ausgerichtet werden.

Alle anderen Einstellungen sollten von einem qualifizierten Techniker durchgeführt werden!

Wichtig!

Wenn die jährliche Wartung nicht von einem qualifizierten Servicecenter unter Verwendung von Originalteilen durchgeführt wird, erlischt die Garantie. (Bitte wenden Sie sich an Ihren Händler.)

++ WICHTIG + + + WICHTIG + + + WICHTIG ++

11 Wartung

Allgemeines

Alle Drehpunkte sind selbstschmierend und müssen nicht gewartet werden. Unter extremen Bedingungen (aggressive Umgebung) empfehlen wir eine Schmierung aller Drehpunkte alle sechs Monate (oder wenn nötig).

11.1 Täglich

Entfernen Sie Schmutz und Hindernisse, die die Betätigung des Tors verhindern können. **Achten Sie darauf, dass sich kein Schmutz auf dem Lichtvorhang befindet. Dies kann die Funktion des Lichtvorhangs beeinträchtigen.**

11.2 Wöchentlich

Überprüfen Sie den Antrieb auf Dichtheit.

Prüfen Sie das Tor auf Schäden.

Prüfen Sie, ob das Tor ordnungsgemäß funktioniert.

11.3 Monatlich

Prüfen Sie den Betrieb der Motorbremse. Sie muss beim Öffnen und Schließen des Tors hörbar klicken.

11.4 Bei 100.000 Zyklen

Die elastischen Bänder sollten vorbeugend vor 100.000 Zyklen ausgetauscht werden. Ihr Wartungstechniker sollte dies bei seinen Wartungsarbeiten berücksichtigen.

11.4 Jährlich

Der Betrieb und der strukturelle Zustand des Tors müssen einmal im Jahr von einem qualifizierten Techniker geprüft werden. Ein Wartungsvertrag für die Servicearbeiten kann abgeschlossen werden. Unter extremen Bedingungen können in Absprache mit häufigere Überprüfungen durchgeführt werden.

DE

11.5 Reinigen des Torblatts

Das Torblatt ist aus PVC Verwenden Sie keine korrodierenden Stoffe; verwenden Sie nur Wasser, Neutralseife oder einen speziellen Torblatt-reiniger.

11.6 Verschleiß an den Teilen

Damit das Tor immer in gutem Zustand bleibt, sollten die folgenden Verschleißteile einmal jährlich oder alle 100.000 Torbewegungen (je nachdem, was zuerst eintritt) ausgetauscht werden.

Für das **SpeedRoller Strong Outdoor**:

- **Die Antriebsbremse**
- **Die Gleitleisten**
- **Die elastischen Bänder**

Die elastischen Bänder, die für die erforderliche Spannung des Torblattes sorgen, sollten vorbeugend alle zwei Jahre oder bevor 100.000 Torbewegungen ausgetauscht werden, je nachdem, was zuerst eintritt.

Bei verwendung eines Frequenz-Reglers muss die Motorbremse nach 500.000 Torbewegungen ausgetauscht werden. Die Kunststoffführungen sollten ebenfalls nach 500.000 Torbewegungen ersetzt werden.

Wichtig!

Die Bremse und die Gleitleisten müssen jährlich oder nach 100.000 Torbewegungen ausgetauscht werden. Darüber hinaus sollten die elastischen Bänder alle zwei Jahre oder vor 100.000 Torbewegungen ausgetauscht werden, je nachdem, was zuerst eintritt. Siehe 11.6

++ WICHTIG + + + WICHTIG + + + WICHTIG ++

12 Fehler

12.1 Fehler, die Sie selbst beheben können

- **Das Tor reagiert überhaupt nicht mehr**

1. Prüfen Sie die Spannung, d. h., ob es mit dem Stromnetz verbunden ist.
2. Suchen Sie die Fehlermeldung auf dem Display der Steuerung. Suchen Sie den Fehlercode in der Anleitung der Steuerung, um herauszufinden, was er bedeutet und ob Sie das System wiederherstellen können. Wenn das nicht der Fall ist, geben Sie den Fehlercode bitte Ihrem Servicecenter an.

- **Das Tor schließt nicht mehr**

1. Prüfen Sie den Anschluss und die Einstellung des Sicherheitslichtgitters (siehe Punkt 9 in Abschnitt 5).
2. Wurde eine externe Steuerung aktiviert? (Zum Beispiel kann sich ein Metallgegen-stand in einer Induktionsschleife befinden!)

12.2 Fehler, die Sie NICHT selbst beheben können

Sie sollten folgende Informationen zur Hand haben, bevor Sie sich an Ihr Servicecenter wenden:

- Die Seriennummer (s/n) gemäß den Angaben auf dem Typenschild. Die Informationen befinden sich auf einem der Pfeiler oder am Schaltschrank.
- Der Schaltschrank verfügt über ein Display, das Fehlercodes anzeigt. Bitte geben Sie diesen Fehlercode Ihrem Servicecenter an.

Tipp: Diesen Fehlercode können Sie auch im Handbuch des Schaltschranks finden. Der Fehlercode kann verwendet werden, um einfache Fehler ohne Hilfe zu beheben.

13

DE

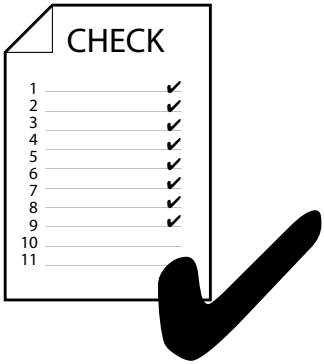

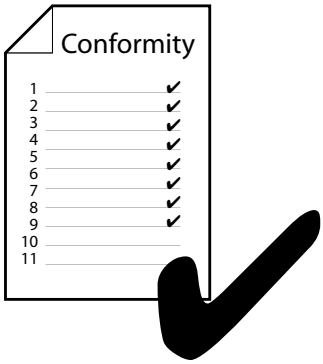

- Prüfen Sie alle Sicherheitsvorrichtungen des Tors und stellen Sie sie falls notwendig neu ein.
- Prüfen Sie alle Torfunktionen gegenüber der Prüfliste und zeichnen Sie die abgeschlossene Liste ab.
- Die **CE-Konformitätserklärung** muss vom Techniker ausgefüllt und gemäß CE-Richtlinien ausgestellt werden.
  (Die CE-Konformitätserklärung befindet sich als Anhang zur Dokumentation des Tors.)

Prüfliste

Ort des Tors:

In Betrieb genommen am:

1 Torschild genehmigt

1. Zustand des Torblatts ☐
2. Befestigung an der Laufrolle ☐
3. Befestigung am unteren Träger ☐
4. Schweißnähte am Torblatt ☐
5. Befestigung der Kugeln * ☐
6. Verstärkungsprofile * ☐

2 Unterer Träger genehmigt

7. Führungen ☐
8. Untere Dichtung ☐
9. Beulen / Kratzer ☐

3 Pfeiler genehmigt

10. Befestigung des Pfeilers an der Wand ☐
11. Befestigung der Konsolen an der Wand ☐
12. Beulen / Kratzer ☐
13. Feste seitliche Dichtung ☐

4 Antrieb genehmigt

14. Befestigung ☐
15. Lecks ☐
16. Motorbremse (hörbares Klicken) ☐
17. Einstellung der Endpositionen ☐

5 Spann- und Ausgleichssystem * genehmigt

18. Spannriemen / Gummiband[1] ☐
19. Befestigung Spannriemen / Gummiband ☐
20. Umlenkrollen ☐
21. Aufrollscheiben ☐
22. Spannfeder * ☐
23. Schnallenschlaufen * ☐
24. Schnalle festgezogen * ☐

[1] Die Spannriemen sollten vorbeugend vor 100.000 Zyklen ausgetauscht werden.

6 Steuerung	genehmigt
25. Drucktasten am Kasten	☐
26. Stoppschalter	☐
27. Allgemeine Verkabelung	☐

7 Betrieb	genehmigt
28. Drucktasten *	☐
29. Zugschalter*	☐
30. Sicherheitslichtgitter *	☐
31. Radar *	☐
32. Induktionsschleife *	☐
33. Empfänger *	☐
34. Handsender *	☐
35. Schlüsselschalter *	☐

8 Sicherheit	genehmigt
36. Sicherheitslichtgitter	☐
37. Sicherheitskantenschutz *	☐
38. Lichtschranke *	☐
39. Infrarot *	☐

9 Haube *	genehmigt
40. Befestigung	☐
41. Dichtheit	☐

10 Verschiedenes	genehmigt
42. Wartungsaufkleber	☐
43. Typenschild	☐

* falls zutreffend

DE

Erklärung des Technikers und/oder der Installationsfirma

Wir erklären, dass wir uns an die Anweisungen des Herstellers gemäß EN13241 Gewerblicher Torsystemen Produktnorm Anhang IIA gehalten haben.

Firmenstempel

Installationsfirma:

Straße und Hausnummer:

Postleitzahl / Ort:

Telefon / Fax:

Ort der Lieferung:

Datum:

Name des Technikers:

Unterschrift des Technikers:

Dieses Benutzerhandbuch muss dem Kunden übergeben werden und während der gesamten Nutzungszeit aufbewahrt werden.

14 Notizen

DE

User manual

Rapid roll door
SpeedRoller Strong Outdoor

English

Contents

1. Order-specific details.....29
2. Introduction - Read this first! 30
3. Improper use.....30
4. Warranty terms 30
5. Door parts 31
6. Product description.....32
7. Technical specifications 33
8. Operation (use of the door).....34
9. Safety devices.....36
10. Setting the timer 36
11. Maintenance 36
12. Faults.....37
13. Delivery checklist.....38
14. Notes 40

Copyright 69

EN

Dear Customer,

Thank you for choosing our product. We hope that you are satisfied and that it exceeds your expectations.

- **Should the door fail to operate correctly (stiff to move or other faults), you should immediately contact a specialist to arrange for the door to be fixed.**
- This user manual must be kept within easy reach during the entire period of use!

1 Order-specific details

This user manual applies to the following SpeedRoller Strong Outdoor door:

Type:

Order number:

Delivery date:

Service centre:

The type plate is on one of the columns and/or on the control box. The type plate indicates the door order number. Please specify this when you contact your dealer.

Note!

Depending on the ordered accessories, the delivery may contain additional manuals, for example for the control of the door. Please read these instructions carefully and thoroughly. Please read the comments carefully and make sure you keep to the safety instructions and warning guidelines provided in these manuals.

++ WARNING +++ WARNING +++ WARNING ++

EN

2 Introduction - Read this first!

Read this user manual thoroughly before using your SpeedRoller Strong Outdoor. Correct use of the door will increase your safety and result in a long useful service life and lower service costs.

This user manual describes the use of a door that has been installed and configured by an authorised dealer or a suitably qualified engineer.

An electrically powered door can only be commissioned after it has been issued with a Certificate of Conformity (CE marking affixed).

As from 1 July 2013 a declaration of performance in accordance with EU Regulation No. 305/2011 Annex III (the construction products regulation) must be handed to users as a separate document.

This manual is intended for the day-to-day user of the door and must be kept in the immediate vicinity of the door.

Warning

When commissioning the door, the qualified expert must check for potential hazards and satisfy himself that the door is functioning properly and can be operated by hand. (EN 12604 and EN 12453).

+++ WARNING +++ WARNING +++ WARNING +++

- Instruct all users on how to operate the SpeedRoller Strong Outdoor.
- Do not allow third parties (e.g. visitors) to operate the door.

The manufacturer accepts no responsibility for damage and/or injury as a result of failing to follow the instructions in this manual.
The product may only be modified or expanded by the supplier.

Intended use

This SpeedRoller Strong Outdoor should be integrated into the access range for persons, to ensure a safe passage of goods and vehicles whether or not accompanied by people in both industrial, business and residential environments. The scope of this door is determined by EN 13241.

Important!

- **The area of application of this Speedroller door is set out in EN 13241.**
- **The installation, repair, maintenance and dismantling of the door must be carried out by a qualified expert, in accordance with EN 12635**

+ IMPORTANT +++ IMPORTANT +++ IMPORTANT +

Operation of the SpeedRoller Strong Outdoor

The door is opened by rolling the door panel upwards (see chapter 8). An electric drive drives the shaft. Both sides of the door panel have columns that guide the door panel.

3 Improper use

- Never place objects against the door panel or against the top roller.
- Never attach any components to the door panel which could increase its weight.
- Never use the door as a hoist.
- Never open and close the door using any other switches than those fitted for that purpose.

4 Warranty conditions

The conditions, filed at the Chamber of Commerce under no. 06067599. Version 2.0 dated March 1, 2017.

EN

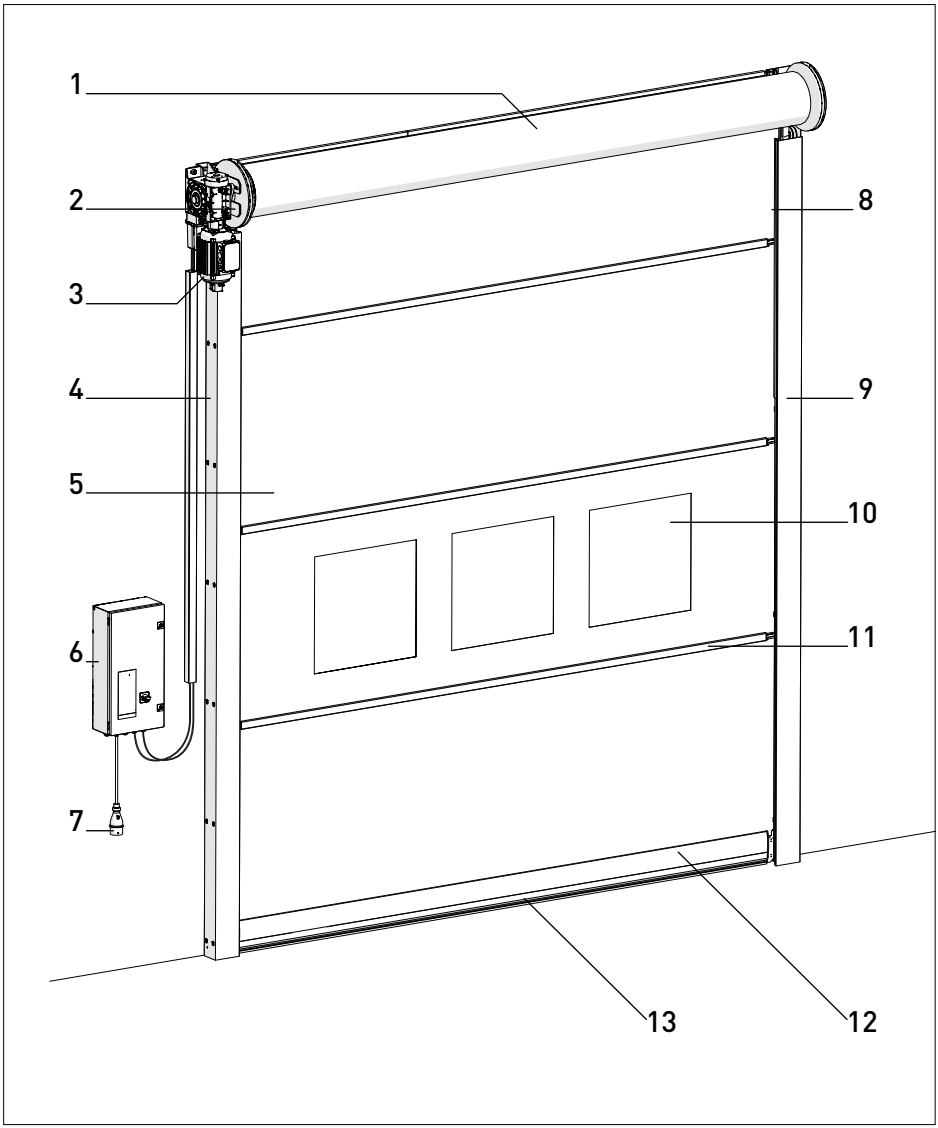

5 **Door parts**

1 Top roller
2 Console
3 Drive
4 Column
5 Door panel 0,7 mm or 1,2 mm* thick
6 Control
7 400V connection*
8 Sliding Strip
9 Safety light curtain in the column
10 Transparent window sections*
11 Aluminum stiffener profile
12 HardEdge bottom beam
13 Soft bottom rubber

* Depending on the chosen configuration.

EN

6 Product description

The SpeedRoller Strong Outdoor is a door with electrical drive. It is applied in industrial and commercial buildings. It has energy saving, draught excluding and climate control functions.

6.1 Specification, construction

The Strong Outdoor is a SpeedRoller door without balance springs, consisting of an electrically driven door curtain rolled up on a roller above the opening. The door curtain is made ofhorizontal sections of extremely durable polyester-reinforced PVC. The sections are fitted with aluminium reinforcement profiles with integrated EndLocks, and can be equipped with a viewing section between approx. 1,000 and 2,000 mm in height. The bottom of the door curtain has a solid HardEdge bottom beam. U-shaped columns with sideseals ensure lateral guidance of the door curtain. The lateral guides are one unit combined with the bearing plates for secure fastening to the roller and drive.

6.2 Materials

The columns are composed of a solid steel skeleton, surrounded by sendzimir galvanized steel profiles. The front covers are removable for fast and simple installation and maintenance. Unique side seals are made of highly wear-resistant plastic. The horizontal roller is aluminium. The HardEdge bottom beam is aluminium. The door curtain is a 0.7 mm thick PVC with a polyester reinforcement inlay. 1.2 mm fabric optionally available1.

6.3 Colour

The door curtain is available in the colours blue, orange, yellow, black, grey, red or white and is provided as standard with a window section.

6.4 Drive

The door is driven by an electric motor with gearbox. The top roller is driven directly. Drive side either right (standard) or left.

6.5 Operation/control

- The door is supplied with push-buttons (open-stop-close) at the front of the switch box.

Other operation types which can be connected to the standard control are:

- Push button, pull switch or radiographic operation with 1-button hand-held transmitter. These all operate as follows: first time operation, the door opens; second time operation, the door closes.
- Radiographic operation using 3-button hand-held transmitter with the function up-stop-down.

6.6 Safety devices

- In the event of power failure the door can be opened manually.
- The bottom beam is fitted with a self-testing safety edge which stops the door or immediately causes it to re-open if an obstacle is encountered when closing. This safety device is moisture-proof.
- Safety light curtain (IP67 and up to 2,500 mm (height)). If this screen is interrupted by an obstacle, the door will automatically open fully until the screen is released again. This does not apply when the door is in the closed position.

6.7 Mounting structure requirements and connection

- Under normal conditions, no special (construction) structures are required to assemble and mount a Speedroller door.
- The switch box requires a wall socket within a 500 mm radius of that switch box (CEE-form 3~NPE/ 400V/50 Hz /16 A with fuses, slow 16 A.) When a frequency converter is used, the socket must be equipped with a residual current device (RCD) of at least 300 mA. As standard the switch box is installed at approximately 1500 mm height from the floor on the drive side.

6.8 Extras

Control and operation

- Operation using push buttons, pull switches, light curtain, radar, induction loop or radiographic operation. Other types of actuators on request.
- 'Halfway up' stop (to allow people entry)
- Interlock switching in combination with another door.
- Electrical supply specifications other than 3N~400 V/50 Hz/16 A

Safety devices

- Connection of traffic lights (red/green or red and green)

Implementation

- Stiffener profiles into the door plate
- Reinforcement brackets around the guides
- Plastic cover over top roller
- Plastic cover over top roller and drive
- Full colour of the door panel (on request)

EN

7 Technical data

7.1 Dimensions

• Max. width	6000 mm
• Max. height	6000 mm
• Max. surface	36 m^2
• Space required, non-drive side (roller height)	195 / 240* mm
• Space required, drive side	345 / 360* mm
• Space required, drive side for built in equipment	545 / 560* mm
• Space required, columns	145 mm
• Headroom	650 / 700* mm

7.2 Drive

• Standard mains voltage:	3NPE~400V/50Hz/16A
• Protection class	IP65
• Power consumption	max. 3 kW

7.3 Performance

• Control without frequency controller, for which:	
Max. openingssnelheid	1,0 m/s
Max. sluitsnelheid	1,0 m/s
• Control using frequency controller, for which:	
Max. opening speed	1,5* m/s
Max closing speed	0,5 m/s

* depending on the door type and dimensions.

EN

8 Operating and using the door

Warning

A faulty door can cause injuries or damage objects. Use the door only when it does not indicate faults or errors.

Persons can be injured or objects damaged by the door movement.

- Make sure that when the door moves, there are no persons or objects within the range of the door.
- Do not grab the column or the top roller when the door is in motion.
- Never place objects against the door panel or against the top roller.
- Do not attach any components to the door panel which could make the door panel heavier or thicker
- Never use the door to lift persons or objects.

+++ WARNING +++ WARNING +++ WARNING +++

The control system enables a number of different operating modes:

8.1 Dead-man switch OPEN [↑] / Dead-man switch CLOSE [↓]

Keep the **[↑]** button pressed to open the door until the OPEN end position is reached, or stop the movement of the door by releasing the button. To close the door, keep the **[↓]** button pressed (dead-man switch) until the end position is reached. The door stops closing immediately if the **[↓]** button is released when the door is closing.

8.2 Impulse OPEN/Dead-man button CLOSE

Briefly press the **[↑]** button or use the external impulse emitter to open the door until the OPEN end position is reached or press the **[O]** button to stop the opening of the door. Press the **[↑]** button to open the door further. Keep the **[↓]** button pressed (dead man button function) to close the door until the door end position is reached. Releasing the **[↓]** button when closing the door will immediately stop the closing of the door.

8.3 Impulse OPEN / Impulse CLOSE

Briefly press the **[↑]** button or use the external impulse emitter to open the door until the OPEN position is reached or until button is pressed again to stop the opening of the door. Briefly press the **[↓]** button to close the door until the CLOSE end position is reached.

A closing side protection (menu 35) must be reached to activate this operating mode.

When the closing edge protection is activated during the closing movement, the door will stop closing and reverse the direction of the movement. Activating this protection during the opening of the door does not affect the door movement. In the event of a failure, the door can be closed using the **[↓]** button.

8.4 Automatic Return operation

Briefly press the **[↑]** button (or use the external impulse emitter) to open the door until the OPEN position is reached or until the **[O]** button is pressed to stop the opening of the door. Once the set open time expires, a warning period is timed during 10 seconds after which the door closes automatically.

If the **[O]** button is pressed when the door is in the OPEN position or when CLOSING, the door remains in the current position until another impulse is emitted.

If menu 36 is set to "5" or "6", the door stops during the movement of the door. The door open timer is again started.

EN

8.5 "OPEN/CLOSE" mode

In the same operation mode as the 1 track regulations using red/green traffic light (optional traffic light operation (A800), but the receiver remains connected to the driver.

Progress of the operation for external impulse generators:

- Impulse emitted in "CLOSED" position: Drive starts and brings door to the "OPEN" position.
- Impulse emitter during the movement to the "OPEN" position: Without influence, the door continues to open.
- Impulse emitted in "OPEN" position: Door is closed.
- Impulse emitted during the movement to the "CLOSED" position: Door stops and starts to open.

8.6 Automatic Return operation shortened by light curtain

This function operates as described above, but the interruption of the light curtain circuit breaks the set opening time and the warning period starts. At the end of the warning period the door closes automatically.

8.7 Door half open

Press the **[½]** button to control the door to the ½ open position (menu 32). This function is not available in the dead-man button OPEN/dead-man button CLOSE operation mode.

8.8 Lighting and/or warning light

The control has 2 relay outputs that switches the lighting or the warning light (menus 45 and 46).

8.9 Key switch function (option)

The control has an input for a key switch. This gives you the option to activate the following functions (menu 50):

1. Impulse emitter "OPEN - STOP - CLOSE"
2. The operation of the control is blocked
3. All external operation elements are blocked
4. The operation of the control and all the external operation elements are blocked
5. During a period of 10 seconds, the operation of the control and all external operation elements are enabled
6. Switching the operating mode to Impulse OPEN/Dead-man button CLOSE
7. Only ½ open door

8.10 External command units/impulse emitters

The door can be opened and closed via external command units/impulse emitters.

8.11 Wireless hand-held transmitter (option)

- Key: 'Start' Emit first impulse: The drive starts and moves the door to the set OPEN or CLOSE end position.
- Emit impulse during the movement: The door stops.
- Emit another impulse: The door continues to move in the opposite direction.

Automatic Return operation:

Impulse: Door open.

Key for door half open:

Function as for the Start key, the door is, however, only half opened to the preset position.

Key: Lighting function

The lighting function is related to a continuous light that can be switched "on" and "off" independently of the movement of the door.

8.12 Service message

When the control detects that a check is performed, the service message is lighted. Contact your specialist company in that case.

EN

9 Safeguards

The door is according to regulation equipped with a drive with built-in anti-roll-off device and safety light curtain.

9.1 Safety light curtain

The safety light curtain has a height of 2500 mm. When the infrared beam is interrupted by an object in the door opening when closing the door, the door stops moving and subsequently opens fully. After the set time has elapsed and if the safety light curtain is free, the door will close again. In the closed position or when opening, the safety light curtain has no effect.

10 Adjustments

10.1 Setting the timer

The timer is set using parameter 44 as described in the Control manual.

10.2 Settings Safety light curtain

If the beam of the light curtain is not interrupted a red LED is lighted. If the LED does not light when the beam is not interrupted (no object in the opening), the light curtain is probably not properly aligned in relation to the sensors. In this case the light curtain must be re-directed to the sensors. If the sensors of the light curtain is contaminated, or if the light curtain is directed towards the edge of the sensors, the red LED flashes on the light curtain to indicate it should be adjusted.

All other adjustments should by performed by qualified technicians!

11 Maintenance

General

All rotation points are self-lubricating, these do not require maintenance. Under extreme conditions (aggressive environment) we recommend lubricating all rotation points every six months (or when required).

11.1 Daily

Remove all dirt and obstacles that could prevent the operation of the door. **Make sure there is no dirt on the light curtain. This can influence the functioning of the light curtain.**

11.2 Weekly

Check the drive for leaks.

Check the door for damage.

Check that the door is operating properly.

11.3 Monthly

Check the operation of the engine brake. It should click audibly when opening and closing the door.

11.4 At 100,000 cycles

The elastic bands should be replaced preventively before 100,000 cycles. Your maintenance engineer should take this into account during his maintenance duties.

11.4 Annually

The operation and structural condition of the door must be checked once per year by a qualified technician. A maintenance contract can be concluded for the service work. Under extreme conditions, in consultation with Novoferm, the checks can be performed more often.

Important!

Annual maintenance that is not carried out by a qualified service centre using original parts, will void the warranty. (Please ask your dealer).

+ IMPORTANT +++ IMPORTANT +++ IMPORTANT +

11.5 Door plate cleaning

The door plate is made of plastic. Do not use caustic substances, but water, neutral soap or special door plate cleaner.

11.6 Wear to parts

In order to keep the door permanently in good condition, the following parts subject to wear should be replaced once a year or every 100,000 door movements, whichever occurs first:

For the **SpeedRoller Strong Outdoor**:

- **The drive brake**
- **The plastic sliding strips**
- **The elastic bands**

The elastic bands that provide the required tension to the door panel should be replaced preventively every two years, or before reaching 100,000 door movements, whichever occurs first. Your maintenance engineer should take this into account during his maintenance duties.

If a frequency controller is used, the motor brake must be replaced after 500,000 door movements. The plastic sliding strips should also be replaced after 500,000 door movements.

Important!

The brake and the sliding strips should be replaced annually or after 100,000 door movements. Also the elastic bands should be replaced every two years or before reaching 100,000 door movements, whichever occurs first. See 11.6

+ IMPORTANT +++ IMPORTANT +++ IMPORTANT +

12 Faults

12.1 Faults you can restore yourself

- **The door is completely unresponsive.**

1. Check the voltage, i.e. whether it is connected to the mains power.
2. Refer to the error code on the display of the control. Look up the error code in the manual of the control to find out what it signified and whether you can restore the system. If that is not the case, please provide the error code to your service centre.

- **The door no longer closes**

1. Check the connection and adjustment of the safety light curtain (see item 9 of section 5).
2. Has an external control been activated? (For instance, there may be a metal object on an induction loop!)

12.2 Faults you CANNOT fix yourself

Have the following information at hand before you contact your service centre:

- The serial number (s/n) as indicated on the nameplate. The information is located on one of the columns or on the control cabinet.
- The control cabinet has a display that shows error codes. Please provide this error code to your service centre.

Tip: This error code you can also found in the manual of the control cabinet. The error code can be used to restore simple faults without assistance.

EN

13

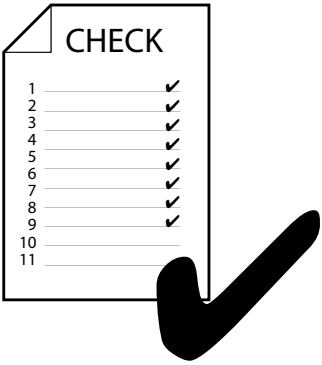

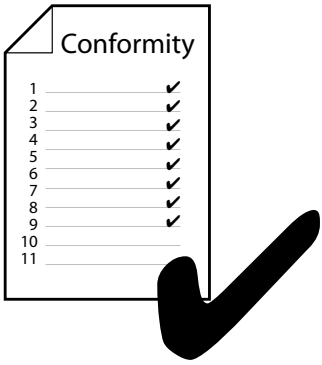

EN

- Check all safety devices of the door and if necessary readjust them.
- Check all door functions against the checklist and sign off the completed list.
- The **CE declaration of conformity** must be completed by the technician and handed over in accordance with the CE directives.
  (The CE declaration of conformity can be found as an appendix to the door documentation).

Checklist

Location of the door:

Commissioned on:

1	**Door plate**	approved
1.	Condition of door panel	☐
2.	Attachment to door roller	☐
3.	Attachment to bottom beam	☐
4.	Welds in door panel	☐
5.	Securing balls *	☐
6.	Reinforcement profiles *	☐
2	**Bottom beam**	approved
7.	Guides	☐
8.	Bottom seal *	☐
9.	Break-Away *	☐
3	**Column**	approved
10.	Securing the column on the wall	☐
11.	Securing consoles to the wall	☐
12.	Dents / scratches	☐
13.	Fixed side seal	☐

4	**Drive**	approved
14.	Attachment	☐
15.	Leaks	☐
16.	Engine brake (audible click)	☐
17.	Setting end positions	☐
5	**Tensioning and balancing system**	approved
18.	Tension belt / elastic[1]	☐
19.	Fastening tension belt / elastic	☐
20.	Return pulleys	☐
21.	Roll-up disks	☐
22.	Tension spring *	☐
23.	Buckle loops *	☐
24.	Buckle tightened *	☐

[1] The elastic tensioning belt should be replaced preventively before 100,000 cycles

6 Control	approved
25. Push buttons on the box	☐
26. Stop switch	☐
27. General cabling	☐

7 Operation	approved
28. Push buttons *	☐
29. Pull switch*	☐
30. Photocell + reflector *	☐
31. Radar *	☐
32. Induction loop *	☐
33. Receiver *	☐
34. Hand-held transmitter *	☐
35. Key switch *	☐

8 Security	approved
36. Safety photocell *	☐
37. Safety edge protection *	☐
38. Light screen *	☐
39. Infrared *	☐

9 Hood *	approved
40. Attachment	☐
41. Seal tightness	☐

10 Miscellaneous	approved
42. Maintenance sticker	☐
43. Type plate	☐

* if applicable

EN

Declaration from engineer and/or installation firm

We declare that we have complied with the manufacturer's instructions in accordance with EN 13241 Industrial, commercial and garage doors and gates IIA.

Company stamp

Installation company:

Place of delivery:

Street and property number:

Date:

Postcode / Place:

Name of engineer:

Phone / fax:

Signature of engineer:

14 Notes

EN

Manuel d'utilisation

Porte a enroulement
SpeedRoller Strong Outdoor

Français

Table des matières

1. Détails spécifiques 43
2. Introduction - Veuillez lire ceci avant de commencer !.....44
3. Utilisation impropre 44
4. Conditions de garantie 44
5. Éléments de la porte.....45
6. Description du produit 46
7. Spécifications techniques 47
8. Fonctionnement (utilisation de la porte).....48
9. Dispositifs de sécurité 50
10. Réglage de la minuterie.....50
11. Maintenance 50
12. Erreurs 51
13. Check-list de livraison 52
14. Notes 54

Copyright 69

Attention !

En fonction des accessoires commandés, la livraison peut englober des manuels supplémentaires, par exemple pour la commande de la porte. Veuillez lire attentivement et complètement ces instructions. Veuillez lire attentivement les commentaires et veillez à respecter les consignes de sécurité et directives d'avertissement figurant dans ces manuels.

+++ AVERTISSEMENT +++ AVERTISSEMENT +++

FR

Cher client,

Nous vous remercions d'avoir choisi un produit de qualité. Nous espérons que vous en serez satisfait et qu'il dépassera vos attentes.

- **Si la porte ne fonctionne pas correctement (fonctionnement rigide ou autre problème), prenez immédiatement contact avec un spécialiste pour la faire réparer.**
- Ce manuel d'utilisation doit être conservé à portée de main pendant toute la période d'utilisation.

1 Détails spécifiques de la commande

Ce manuel d'utilisation s'applique à la porte SpeedRoller Strong Outdoor suivante :

Type :

Numéro de série :

Date de livraison :

Centre de service :

La plaquette signalétique se trouve sur un des montants et/ou sur le boîtier de commande. La plaquette signalétique indique le numéro de série de la porte. Veuillez le spécifier lorsque vous prenez contact avec votre distributeur.

FR

2 Introduction - Veuillez lire ceci avant de commencer !

Veuillez lire entièrement ce manuel de l'utilisateur avant d'utiliser votre porte SpeedRoller Strong Outdoor pour la première fois. Une utilisation correcte de la porte va augmenter votre sécurité, allonger la durée de vie de la porte et réduire les frais d'entretien.

Ce manuel d'utilisation décrit l'utilisation d'une porte qui a été installée et configurée par un revendeur autorisé ou un technicien suffisamment qualifié.

Une porte à commande électrique ne peut être mise en service qu'après la délivrance d'un Certificat de conformité (marquage CE apposé).

Depuis le 1 juillet 2013, une déclaration de performance conformément à la réglementation européenne UE n° 305/2011 Annexe III (réglementation sur les produits de construction) doit être remise aux utilisateurs sous la forme d'un document séparé.

Ce manuel est destiné à l'utilisateur journalier de la porte et doit être conservé à proximité immédiate de cette dernière.

Avertissement

Lors de la mise en service de la porte, le spécialiste qualifié doit vérifier les risques potentiels et s'assurer que la porte est équilibrée et fonctionne correctement de façon à pouvoir être actionnée à la main. (EN 12604 et EN 12453).

+++ AVERTISSEMENT +++ AVERTISSEMENT +++

- Montrez à tous les utilisateurs comment faire fonctionner la porte SpeedRoller Strong Outdoor.
- Ne laissez pas des tiers (p. ex. des visiteurs) faire fonctionner la porte.

Le constructeur décline toute responsabilité en cas de dommage et/ou de blessure consécutifs au non-respect des instructions fournies dans ce manuel.

Ce produit ne peut être modifié ou complété que par le fournisseur.

Important !

- **Le champ d'application de cette porte SR Outdoor est défini dans la norme EN 13241.**
- **L'installation, la réparation, la maintenance et le démontage de la porte doivent être effectués par un spécialiste qualifié, conformément à la norme EN 12635**

+ IMPORTANT +++ IMPORTANT +++ IMPORTANT +

Utilisation prévue

Cette porte SpeedRoller Strong Outdoor doit être intégrée dans la zone d'accès de personnes pour garantir un passage sûr des marchandises et véhicules accompagnés ou non de personnes dans les environnements industriels et résidentiels. Le champ d'application de cette porte est déterminé par **EN 13241**.

Fonctionnement la porte SR Strong Outdoor

La porte s'ouvre par enroulement du tablier de la porte vers le haut (voir chapitre 8). Un moteur électrique entraîne l'arbre. Des montants guidant le tablier de la porte sont installés des deux côtés du tablier de la porte.

3 Utilisation erronée

- Ne placez jamais le moindre objet contre le tablier de la porte ou contre la rouleau supérieur.
- Ne fixez jamais d'éléments susceptibles d'augmenter le poids du tablier de la porte.
- N'utilisez jamais la porte comme un palan.
- N'ouvrez et ne fermez jamais la porte en utilisant un autre interrupteur que ceux qui ont été prévus pour ces opérations.

4 Conditions de votre fournisseur

Les conditions, déposé à la Chambre de Commerce sous le No. 06067599. Version 2.0 datée du 1 Mars, 2017.

FR

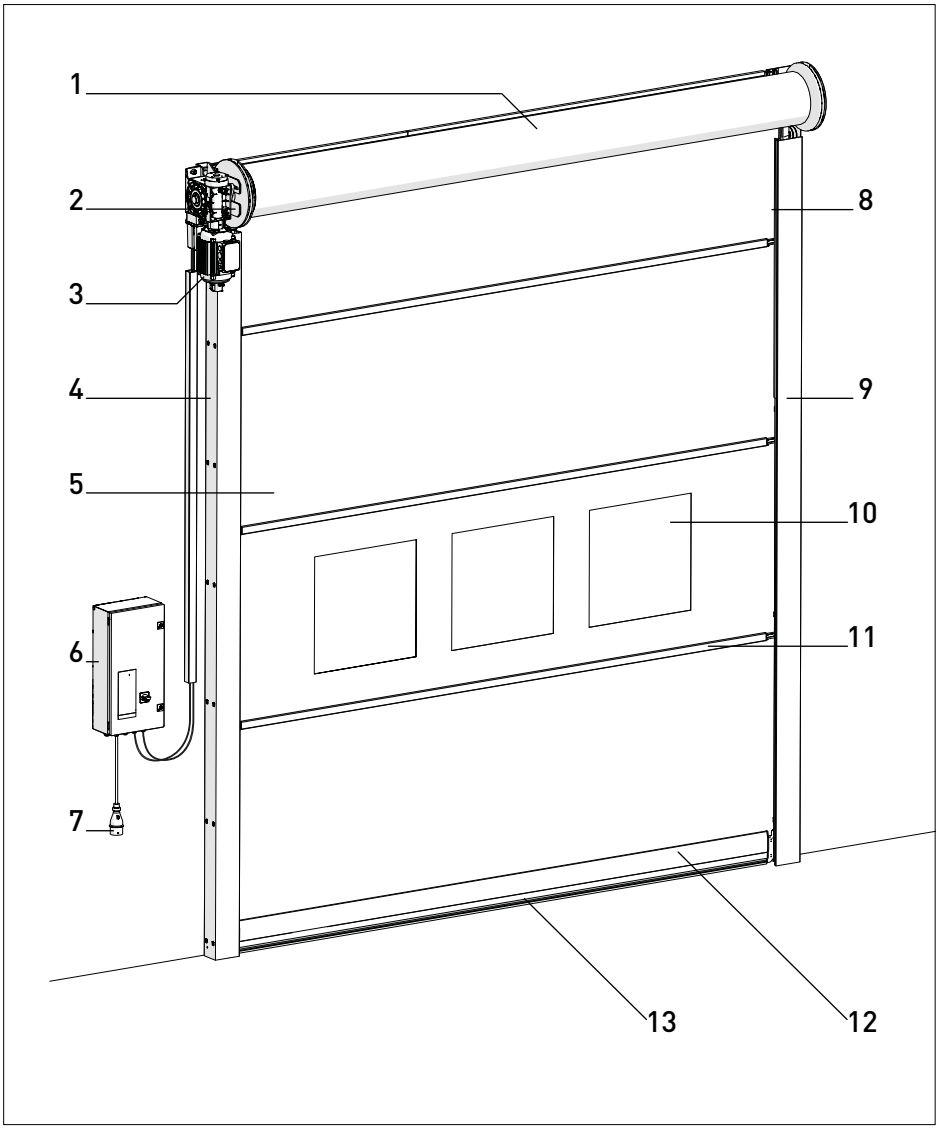

5 Éléments de la porte

1 Rouleau supérieur
2 Console
3 Entraînement électrique
4 Colonne
5 Tablier de porte de 0,7mm/1,2mm* d'épaisseur
6 Coffret de commande
7 400V connexion*
8 Glissière
9 Rideau de lumière dans la colonne
10 Fenêtres transparente*
11 profil de renforcement en aluminium
12 Plinthe basse HardEdge
13 Fond mou en caoutchouc

* Selon de la configuration choisie.

FR

6 Description du produit

La SpeedRoller Strong Outdoor est une porte rapide motorisée destinée à être utilisée dans les ouvertures intérieures et exterieures dans les bâtiments commerciaux, industriels et utilitaires. Elle offre des fonctions d'économie d'énergie, de suppression des courants d'air et de maîtrise du climat.

6.1 Spécifications et construction

Le Strong Outdoor est une porte à entraînement électrique sans ressorts d'équilibrage. Le tablier s'enroule sur un axe situé audessus de l'ouverture. Le tablier consiste en plusieurs sections horizontales en toile PVC renforcée par du polyester. Les sections sont reliées entre elles par des raidisseurs en aluminium avec EndLocks intégrés. Le tablier de la porte peut être équipé d'une section d'observation d'environ 1 000 à 2 000 mm de hauteur. Sur le bas du tablier de la porte il y a une plinthe basse HardEdge solide. Colonnes stables avec joints intégrés assurent le guidage latéral du tablier. Ces rails de guidage latéraux comprennent des plaques d'appui qui soutiennent l'axe d'enroulement et l'entraînement.

6.2 Matériaux

Les Colonnes de guidage latéral consiste en deux profils en acier galvanisé Sendzimir. Les couvertures sont démontables pour une installation et un entretien facile. Les joints latéraux sont spécifiquement adaptés à votre utilisation. L'axe d'enroulement horizontal est réalisé en aluminium. La plinthe basse HardEdge est en aluminium. Le tablier de porte est constitué d'une toile PVC à renforcement enpolyester de 0,7 mm d'épaisseur. Toile de 1,2 mm d'épaisseur en option.

6.3 Couleur

Le tablier de porte est disponible dans les coloris bleu, noir, blanc, gris, gris graphite, rouge, orange ou jaune et peut éventuellement être équipé de fenêtres transparentes.

6.4 Moteur

La porte est mue par un moteur électrique et un réducteur. Le rouleau supérieur est entraîné directement. Le côté entraîné peut se trouver soit à droite (de série), soit à gauche.

6.5 Fonctionnement/commande

- La porte est équipée de boutons-poussoirs (ouverte-arrêt-fermée) situés sur le fau avant du coffret de commande.

  D'autres types d'opération pouvant être connectés à la commande standard sont:

- Boutons-poussoir, interrupteur à cordon ou fonctionnement radiographique avec un transmetteur portatif. Tous ces dispositifs fonctionnent comme suit : première manipulation, la porte s'ouvre, deuxième manipulation, la porte se referme.
- Fonctionnement radiographique avec transmetteur portatif à 3 boutons avec fonction ouverte-arrêt-fermée.

6.6 Dispositifs de sécurité

- En cas de coupure de courant, la porte peut être ouverte manuellement.
- Les montants sont équipés de série d'un rideau de lumiere de sécurité. La porte ne se ferme pas si le rayon est coupé.

6.7 Configuration pour la structure de montage et connexion

- Dans des conditions normales, aucune structure (construction) spéciale n'est nécessaire pour assembler et monter une porte SpeedRoller Strong Outdoor.
- Le boîtier de commutation nécessite une prise murale située à moins de 500 mm du boîtier de commutation (forme CEE rouge, 3NPE~400V / 50 Hz avec fusibles, 16 A lent, avec contrôleur de fréquence équipé d'un interrupteur à courant différentiel résiduel (RCD) d'au moins 300 mA). Le boîtier de commutation est installée par défaut à une hauteur d'environ 1500 mm du sol côté moteur.

6.8 Options

Commande et fonctionnement

- Fonctionnement à l'aide de bouton-poussoir, interrupteur à cordon, cellules, rideau lumineux, radar, boucle d'induction ou radiographique.
- Arrêt à mi-hauteur (pour permettre aux personnes d'entrer)
- Interverrouillage en combinaison avec une autre porte.
- Spécifications d'alimentation électrique autres que 3N~400 V/50 Hz/16 A

Dispositifs de sécurité

- Connexion de feux de circulation (rouge/vert ou rouge et vert)
- Lumière d'avertissement - gyrophare (orange ou rouge)

Mise en œuvre

- Capot en plastique sur le rouleau supérieur
- Capot en plastique sur le rouleau et le moteur
- Montants et capot peints dans la couleur de votre choix ou dans une couleur RAL
- Traverse inférieure

FR

7 Données techniques

7.1 Dimensions

• Largeur max	6000 mm
• Hauteur max.	6000 mm
• Surface max.	36 m^2
• Encombrement, côté moteur (hauteur du rouleau)	195 / 240* mm
• Encombrement, côté moteur	345 / 360* mm
• Encombrement, côté moteur pour équipement intégré	545 / 560* mm
• Encombrement, montants	145 mm
• Hauteur libre	650 / 700* mm

7.2 Moteur

• Tension secteur standard :	3NPE~400 V/50 Hz/16 A
• Indice de protection	IP65
• Consommation	max. 3 kW

7.3 Performances

• sans convertisseur de fréquence	
Vitesse d'ouverture max.	1,0 m/s
Vitesse de fermeture max.	1,0 m/s
• convertisseur de fréquence	
Vitesse d'ouverture max.	1,5 m/s
Vitesse de fermeture max.	0,5 m/

*dépendant du type et des dimensions de la porte.

FR

8 Fonctionnement et utilisation de la porte

Avertissement

Une porte défaillante pourrait blesser des personnes ou endommager des objets. N'utilisez la porte que si elle n'indique aucune erreur ou panne.

Le mouvement de la porte pourrait blesser des personnes ou endommager des biens.

- **Assurez-vous qu'aucun objet ni personne ne se trouve sur le trajet de la porte lorsque celle-ci est manipulée.**
- **Ne saisissez pas les montants ni le rouleau supérieur lorsque la porte est en mouvement.**
- **Ne placez jamais le moindre objet contre le tablier de la porte ou contre la rouleau supérieur.**
- **Ne fixez au tablier de la porte aucun composant susceptible de rendre le tablier de la porte plus lourd ou plus épais.**
- **N'utilisez jamais la porte pour lever des personnes ou des objets.**

+ AVERTISSEMENT +++ AVERTISSEMENT +

Le système de commande permet un certain nombre de modes de fonctionnement différents :

8.1 Interrupteur homme mort OUVERTE [↑] / Interrupteur homme mort FERMEE [↓]

Maintenez le bouton **[↑]** enfoncé pour ouvrir la porte jusqu'à ce que la butée de fin de course OUVERTE soit atteinte, ou arrêtez le mouvement de la porte en relâchant le bouton. Pour fermer la porte, maintenez le bouton **[↓]** enfoncé (interrupteur homme mort) jusqu'à ce que la butée de fin de course soit atteinte. La porte s'arrête immédiatement si vous relâchez le bouton **[↓]** pendant la fermeture de la porte.

8.2 Impulsion OUVERTE/Interrupteur homme mort FERMEE

Enfoncez brièvement le bouton **[↑]** ou utilisez l'émetteur d'impulsion externe pour ouvrir la porte jusqu'à ce que la butée de fin de course OUVERTE soit atteinte ou enfoncez le bouton **[O]** pour arrêter l'ouverture de la porte. Enfoncez le bouton **[↑]** pour ouvrir la porte plus loin. Maintenez le bouton **[↓]** enfoncé (fonction interrupteur homme mort) pour fermer la porte jusqu'à ce que la butée de fin de course soit atteinte. Si vous relâchez le bouton **[↓]** lors de la fermeture de la porte, cette dernière va immédiatement s'arrêter.

8.3 Impulsion OUVERTE / Impulsion FERMEE

Enfoncez brièvement le bouton **[↑]** ou utilisez l'émetteur d'impulsion externe pour ouvrir la porte jusqu'à ce que la butée de fin de course OUVERTE soit atteinte ou que le bouton soit enfoncé à nouveau pour arrêter l'ouverture de la porte. Enfoncez brièvement le bouton **[↓]** pour fermer la porte jusqu'à que la butée de fin de course FERMEE soit atteinte.

Une protection du côté fermeture (menu 35) doit être appliquée pour ce mode de fonctionnement.

Si la protection du bord de fermeture est activée pendant le mouvement de fermeture, la porte va arrêter de se fermer et inverser la direction du mouvement. L'activation de cette protection pendant l'ouverture de la porte ne va pas affecter le mouvement de la porte. En cas de défaillance, vous pouvez fermer la porte en utilisant le bouton **[↓]**.

8.4 Fonctionnement 'Retour automatique'

Enfoncez brièvement le bouton **[↑]** ou utilisez l'émetteur d'impulsion externe pour ouvrir la porte jusqu'à ce que la butée de fin de course OUVERTE soit atteinte ou que le bouton **[O]** soit enfoncé à nouveau pour arrêter l'ouverture de la porte. Une fois que le délai d'ouverture paramétré expire, une période d'avertissement de 10 secondes s'écoule, après quoi la porte se ferme automatiquement.

Si vous enfoncez le bouton **[O]** lorsque la porte est en position OUVERTE ou lors de la FERMETURE, la porte reste dans sa position actuelle tant qu'une autre impulsion n'a pas été émise.

Si le menu 36 est paramétré sur "5" ou "6", la porte s'arrête pendant le mouvement suivant. La minuterie d'ouverture de la porte démarre à nouveau.

8.5 Mode "OUVERTE/FERMEE"

Même mode opérationnel que la régulation pour une voie de passage en utilisant des feux de circulation rouges/verts (fonctionnement avec feu de circulation en option, A800), mais le récepteur reste connecté au moteur.

Déroulement de l'opération pour les générateurs d'impulsions externes :

- Impulsion émise en position "FERMEE" : Le moteur démarre et amène la porte en position "OUVERTE".
- Émetteur d'impulsions pendant le mouvement vers la position "OUVERTE" : Sans influence, la porte continue à s'ouvrir.
- Impulsion émise en position "FERMEE" : La porte est fermée.
- Émetteur d'impulsions pendant le mouvement vers la position "FERMEE" : La porte s'arrête et commence à s'ouvrir.

8.6 Fonctionnement 'Retour automatique' raccourci par la rideau de lumiere.

La rideau de lumière fonctionne comme décrit ci-dessus, mais l'interruption du circuit du rideau de lumière coupe le délai d'ouverture paramétré et la période d'avertissement commence. À la fin de la période d'avertissement, la porte se referme automatiquement.

8.7 Porte à moitié ouverte

Enfoncez le bouton **[½]** pour commander la porte en position ½ ouverte (menu 32). Cette fonction n'est pas disponible dans le mode interrupteur homme mort OUVERTE/ interrupteur homme mort FERMEE.

8.8 Éclairage et/ou témoin d'avertissement

La commande possède deux sorties à relais commutant l'éclairage ou le témoin d'avertissement (menus 45 et 46).

8.9 Fonction d'interrupteur à clé (option)

La commande est équipée d'une entrée pour un interrupteur à clé. Ce dernier offre une option permettant d'activer les fonctions suivantes (menu 50) :

1. Émetteur d'impulsions "OUVERTE - ARRET - FERMEE"
2. Le fonctionnement de la commande est bloqué.
3. Tous les éléments fonctionnels externes sont bloqués.
4. Le fonctionnement de la commande et de tous les éléments fonctionnels externes est bloqué.
5. Pendant une période de 10 secondes, le fonctionnement de la commande et tous les éléments fonctionnels externes est autorisé.
6. Passage du mode opérationnel à Impulsion OUVERTE/interrupteur homme mort FERMEE.
7. Seulement ½ porte ouverte

FR

8.10 Unités de commande/émetteurs d'impulsions externes

La porte peut être ouverte et fermée via des unités de commande/émetteurs d'impulsions externes

8.11 Transmetteur portable sans fil (option)

- Clé : Démarrage
  Émettre la première impulsion :
  Le moteur démarre amène la porte à sa fin de course OUVERTE ou FERME paramétrée.
- Émission d'une impulsion pendant le mouvement: La porte s'arrête.
- Émettre une autre impulsion :
  La porte continue de se déplacer dans la direction opposée.

Fonctionnement 'Retour automatique'

Impulsion : Porte ouverte.

Clé pour porte à moitié ouverte :

Fonction identique à celle de la clé de démarrage, mais la porte n'est qu'à moitié ouverte dans la position prédéfinie.

Clé : Fonction d'éclairage

La fonction d'éclairage commande une lampe continue qui peut être allumée et éteinte indépendamment du mouvement de la porte.

8.12 Message service

Lorsque la commande détecte qu'un contrôle est en cours, le message service s'allume. Prenez contact avec votre spécialiste dans ce cas.

FR

9 Dispositifs de sécurité

La porte peut être équipé d'un moteur disposant d'un dispositif antidéroulement intégré.

Un rideau de lumière est appliqué en standard.

9.1 Rideau de lumière de sécurité

Il est installé dans l'ouverture de la porte et couvre la porte du sol à une hauteur jusqu'à 2500 mm. Si le rayon infrarouge est coupé par un objet lorsque vous refermez la porte, la porte s'immobilise avant de s'ouvrir complètement. La porte se referme une fois le délai paramétré écoulé (et pour autant que le rideau de lumière soit libre). Le rideau de lumière n'a aucun effet en position fermée ou lors de l'ouverture.

10 Réglages

10.1 Réglage de la minuterie

La minuterie est réglée en utilisant le paramètre 44 comme décrit dans le manuel de commande.

10.2 Réglage du rideau de lumière de sécurité

Si le rayon du rideau de lumière n'est pas coupé, une LED rouge s'allume (au-dessus du rideau de lumière). Si la LED ne s'allume pas alors que le rayon du rideau de lumière n'est pas coupé (aucun objet dans l'ouverture), cela signifie que le rideau de lumiere n'est sans doute pas correctement aligné sur le réflecteur. Dans ce cas, le rideau de lumière doit être redirigé vers le réflecteur. Si le réflecteur du rideau de lumière est sale, ou si le rideau de lumière est dirigé vers le bord du réflecteur, la LED rouge située sur le rideau de lumière clignote pour indiquer qu'un réglage est nécessaire.

Tous les autres réglages doivent être effectués par des techniciens qualifiés.

11 Maintenance

Généralités

Tous les points de rotation s'auto-lubrifrient et ne nécessitent donc aucune maintenance. Dans des conditions extrêmes (environnements agressifs), nous vous recommandons de lubrifier tous les points de rotation tous les six mois (ou selon les nécessités).

11.1 Chaque jour

Retirez toute la saleté et les obstacles qui pourraient entraver le bon fonctionnement de la porte.

11.2 Chaque semaine

Vérifiez que le moteur ne fuit pas.

Vérifiez que la porte n'est pas endommagée.

Vérifiez que la porte fonctionne correctement.

11.3 Chaque mois

Vérifiez le bon fonctionnement du frein moteur. Ce dernier doit émettre un clic audible lorsque vous ouvrez et fermez la porte.

11.4 A 100 000 cycles

Les bandes élastiques doivent être remplacées préventivement avant 100 000 cycles. Votre technicien de maintenance doit en tenir compte dans le cadre de ses tâches d'entretien.

11.5 Chaque année

Le fonctionnement et l'état de la porte doivent être contrôlés une fois par an par un technicien qualifié. Un contrat de maintenance peut être conclu pour ces opérations de service. Si la porte est utilisée dans des conditions extrêmes, les contrôles peuvent être effectués plus souvent en concertation avec votre fournisseur.

Important !

Toute maintenance annuelle non effectuée par un centre de service qualifié utilisant des pièces d'origine rendra la garantie caduque. (Veuillez prendre contact avec votre revendeur).

+ IMPORTANT +++ IMPORTANT +++ IMPORTANT +

11.5 Nettoyage du tablier de la porte

Le tablier de la porte est réalisé en PVC. N'utilisez aucune substance corrosive, mais uniquement de l'eau, un savon neutre ou un produit spécial pour nettoyer les tabliers de porte.

11.6 Pièces d'usure

Afin que la porte reste en permanence en bon état, les pièces suivantes sujettes à l'usure doivent être remplacées une fois par an ou tous les 100.000 mouvements de porte, en fonction de la première situation qui se produit :

Pour la **SpeedRoller Strong Outdoor** :

- **le frein moteur**
- **les Glissières**
- **les bandes élastiques**

Les bandes élastiques qui fournissent la tension nécessaire au panneau de la porte, doivent être remplacées tous les deux ans, ou après 100 000 mouvements de la porte, selon la première éventualité.

Lorsque vous utilisez un contrôleur de fréquence, le frein moteur doit être remplacé au bout de 500.000 mouvements de porte. Les Glissières en plastique doivent également être remplacés au bout de 500.000 mouvements de porte.

Important !

Le frein et les brosses ou les joints doivent être remplacés chaque année ou après 100.000 mouvements de porte. En outre, les bandes élastiques doivent être remplacées tous les deux ans, ou avant 100 000 mouvements de la porte, en fonction de la première situation qui se produit. Voir 11.4 et 11.6

+++ IMPORTANT +++ IMPORTANT +++

12 Erreurs

12.1 Erreurs que vous pouvez réparer vous- même

- **La porte ne répond plus du tout.**

1. Vérifiez la tension, à savoir si la porte est raccordée au secteur.
2. Notez le code d'erreur s'affichant à l'écran de la commande. Recherchez ce code d'erreur dans le manuel pour trouver ce qu'il signifie et si vous pouvez restaurer le système. Si ce n'est pas le cas, signalez le code d'erreur à votre centre de service.

- **La porte ne se ferme plus.**

1. Vérifiez la connexion et le réglage de la Rideau de lumière de sécurité (voir point 9 du chapitre 5).
2. Une commande externe a-t-elle été activée ? (Par exemple, il peut y avoir un objet métallique sur une boucle d'induction !)

12.2 Erreurs que vous ne pouvez PAS réparer vous-même

Munissez-vous des informations suivantes avant de prendre contact avec votre centre de service :

- Le numéro de série indiqué sur la plaquette signalétique. Elle se trouve sur un des montants et/ou sur le boîtier de commande.
- L'armoire de commande est équipée d'un écran sur lequel les codes d'erreur s'affichent. Veuillez fournir ce code d'erreur à votre centre de service.

Conseil : Vous pouvez également retrouver ce code d'erreur dans le manuel de l'armoire de commande. Vous pouvez utiliser le code d'erreur pour restaurer des erreurs simples sans aide.

FR

13

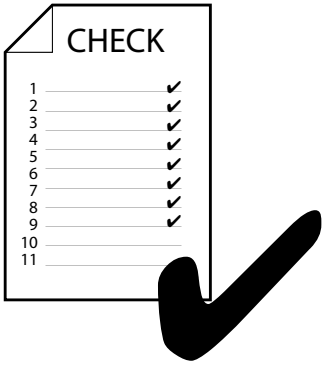

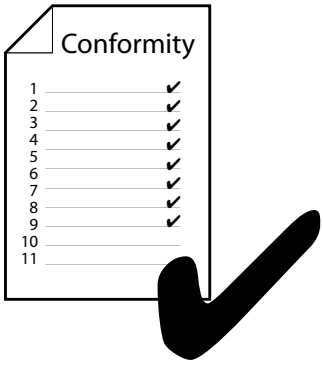

FR

- Vérifiez tous les dispositifs de sécurité de la porte et réglez-les si nécessaire.
- Vérifiez toutes les fonctions de la porte à l'aide de la check-list et signez la liste complétée.
- La **déclaration de conformité CE** doit être remplie par l'installateur et remise conformément aux directives CE.
  (La déclaration de conformité CE se trouve en annexe de la documentation de la porte).

Check-list

Emplacement de la porte:

Mise en service le:

1 Plaque signalétique porte approuvée

1. État du tablier de la porte ☐
2. Fixation rouleau de porte ☐
3. Fixation poutre inférieure ☐
4. Soudures dans le tablier de porte ☐
5. Billes * ☐
6. Profils de renfort * ☐

2 Poutre inférieure approuvée

7. Guides ☐
8. Joint inférieur * ☐
9. Bosses/éraflures * ☐

3 Montant approuvé

10. Fixation du montant au mur ☐
11. Fixation des consoles au mur ☐
12. Bosses/éraflures ☐
13. Joint latéral fixe ☐

4 Moteur approuvé

14. Fixation ☐
15. Fuites ☐
16. Frein moteur (clic audible) ☐
17. Réglage des butées de fin de course ☐

5 Système de tension et d'équilibrage approuvé

18. Courroie / élastique ☐
19. Fixation de la courroie / de l'élastique ☐
20. Poulies de renvoi ☐
21. Disques d'enroulement ☐
22. Ressort * ☐
23. Boucles * ☐
24. Boucle serrée * ☐

[1] La courroie de tension élastique doit être remplacée à titre préventif avant 100 000 cycles.

6 Commandes	approuvé
25. Boutons-poussoirs sur le boîtier	☐
26. Interrupteur d'arrêt	☐
27. Câblage général	☐

7 Fonctionnement	approuvé
28. Boutons-poussoirs*	☐
29. Interrupteur à cordon*	☐
30. Rideau de lumière *	☐
31. Radar *	☐
32. Boucle d'induction *	☐
33. Récepteur *	☐
34. Transmetteur manuel *	☐
35. Interrupteur à clé *	☐

8 Sécurité	approuvé
36. Rideau de lumière de sécurité *	☐
37. Lame palpeuse *	☐
38. Barrage lumineux *	☐
39. Infrarouge *	☐

9 Capot *	approuvé
40. Fixation	☐
41. Étanchéité du joint	☐

10 Divers	approuvé
42. Autocollant de maintenance	☐
43. Plaque signalétique	☐

* le cas échéant

FR

Déclaration de l'installateur et/ou de la société chargée de l'installation

Nous déclarons que nous nous sommes conformés aux instructions du constructeur conformément à EN13241 Norme produit sur les systèmes de portes commerciales Annexe IIA.

Cachet de la société :

Société chargée de l'installation :

Lieu de livraison :

Rue et numéro :

Date :

Code postal / Localité :

Nom du monteur :

Téléphone / fax :

Signature du monteur :

14 Notes

FR

Instrukcja obsługi

Drzwi SpeedRoller **SR Strong Outdoor**

Polski

Spis treści

1. Szczegóły dotyczące zamówienia 57
2. Wstęp – Najpierw to przeczytaj! 58
3. Niewłaściwe użytkowanie 58
4. Warunki gwarancji 58
5. Części drzwi 59
6. Opis produktu 60
7. Dane techniczne 61
8. Obsługa (użycie drzwi) 62
9. Urządzenia bezpieczeństwa 64
10. Ustawianie timera 64
11. Konserwacja 64
12. Usterki 65
13. Lista kontrolna przy dostawie 66
14. Uwagi 68

Prawa autorskie 69

Szanowny kliencie!

Dziękujemy za wybranie produktu Novoferm. Mamy nadzieję, że są Państwo zadowoleni i że spełnia on Państwa oczekiwania.

- **W przypadku usterki w działaniu drzwi (problem w poruszaniu lub inna usterka) należy natychmiast skontaktować się ze specjalistą, aby zorganizować naprawę.**
- Niniejszą instrukcję należy trzymać w łatwo dostępnym miejscu przez cały okres użytkowania!

PL

1 Szczegóły dotyczące zamówienia

Instrukcja obsługi dotyczy następujących drzwi SpeedRoller Strong Outdoor:

Typ:

Numer zamówienia:

Data dostawy:

Centrum serwisowe:

Tabliczka znamionowa znajduje się na jednej z kolumn i/lub na skrzynce sterującej. Tabliczka znamionowa zawiera numer zamówienia drzwi. Proszę go podać przy kontakcie z dealerem.

Uwaga!

W zależności od zamówionych akcesoriów dostawa może zawierać dodatkowe instrukcje, np. dotyczące sterowania drzwiami. Proszę uważnie przeczytać te instrukcje. Proszę uważnie przeczytać komentarze i upewnić się, że przestrzegane są instrukcje i wskazówki dotyczące bezpieczeństwa zawarte w tych instrukcjach.

++ OSTRZEŻENIE +++ OSTRZEŻENIE +++ OSTRZEŻENIE ++

2 Wstęp – Najpierw to przeczytaj!

Uważnie przeczytać niniejszą instrukcję przed użyciem drzwi SpeedRoller Strong Outdoor. Prawidłowe użytkowanie drzwi zwiększy bezpieczeństwo i spowoduje długotrwałe działanie i mniejsze koszty serwisowania.

Instrukcja obsługi opisuje użytkowanie drzwi, które zostały zamontowane i ustawione przez autoryzowanego dealera lub odpowiednio przeszkolonego mechanika.

Drzwi zasilane elektrycznie można uruchomić wyłącznie po wydaniu deklaracji zgodności (oznaczenia CE).

PL

Od 1 lipca 2013 r. deklaracja właściwości użytkowych zgodnie z rozporządzeniem UE nr 305/2011 załącznik III (rozporządzenie o wyrobach budowlanych) musi być przekazywana użytkownikom jako oddzielny dokument.

Niniejsza instrukcja jest przeznaczona dla codziennego użytkownika drzwi i musi być przechowywana w bezpośrednim sąsiedztwie drzwi.

Ostrzeżenie

Podczas uruchamiania drzwi wykwalifikowany ekspert musi sprawdzić potencjalne zagrożenia i upewnić się, że drzwi działają prawidłowo i mogą być ręcznie obsługiwane. (EN 12604 i EN 12453).

++ OSTRZEŻENIE +++ OSTRZEŻENIE +++ OSTRZEŻENIE ++

- Poinstruować wszystkich użytkowników, jak obsługiwać drzwi Strong Outdoor.
- Nie zezwalać osobom trzecim (np. odwiedzającym) obsługiwać drzwi.

Producent nie ponosi odpowiedzialności za szkody i/lub obrażenia wynikające z nieprzestrzegania instrukcji zawartych w niniejszej instrukcji.

Produkt może być modyfikowany lub rozszerzany tylko przez dostawcę.

Ważne!

- **Obszar zastosowania drzwi Strong Outdoor został określony w normie EN 13241.**
- **Montaż, naprawa, konserwacja i demontaż drzwi muszą być wykonane przez wykwalifikowanego specjalistę zgodnie z normą EN 12635**

+++ WAŻNE +++ WAŻNE +++ WAŻNE +++ WAŻNE +++

Przeznaczenie

Drzwi SpeedRoller Strong Outdoor powinny być zintegrowane z zasięgiem dostępu dla osób, aby zapewnić bezpieczny przejazd towarów i pojazdów, niezależnie od tego, czy towarzyszą mu ludzie w zastosowaniach przemysłowych, biznesowych i mieszkalnych. Zakres tych drzwi jest określony przez normę **EN 13241**.

Działanie drzwi SpeedRoller Strong Outdoor

Drzwi otwiera się, obracając panel drzwi do góry (patrz rozdział 8). Napęd elektryczny napędza wał. Obie strony panelu drzwi mają kolumny, które prowadzą panel drzwi.

3 Niewłaściwe użytkowanie

- Nigdy nie umieszczać przedmiotów na panelu drzwi ani na górnej rolce.
- Nigdy nie mocować żadnych podzespołów do panelu drzwi, które mogłyby zwiększyć ich masę.
- Nigdy nie używać drzwi jako podnośnik.
- Nigdy nie otwierać ani nie zamykać drzwi za pomocą przełączników innych niż te zamontowane w tym celu.

4 Warunki gwarancji

Warunki firmy, złożone w Izbie Handlowej pod numerem 06067599. Wersja 2.0 z dnia 1 marca 2017 r.

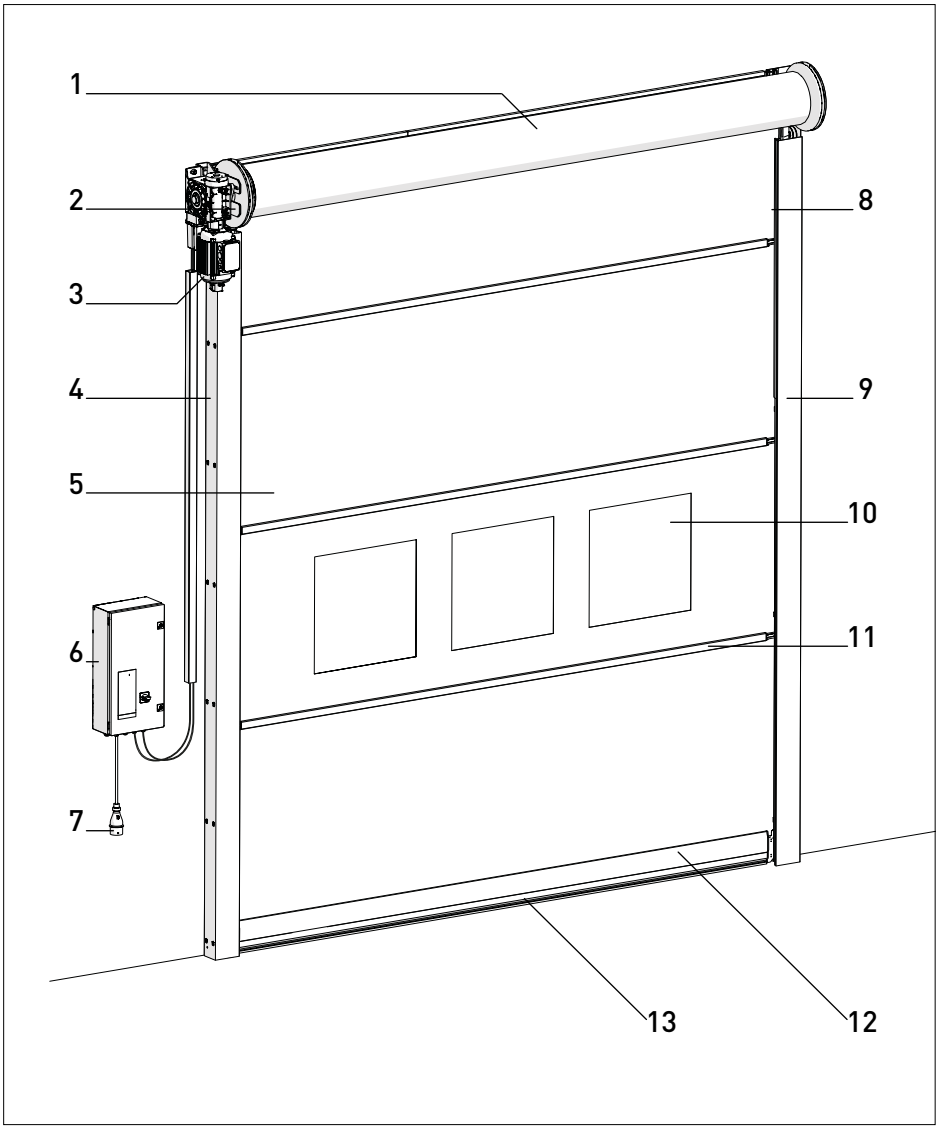

PL

5 **Części drzwi**

1 Górna rolka
2 Konsola
3 Napęd
4 Kolumna
5 Panel drzwi o grubości 0,7 mm lub 1,2 mm*
6 Sterowanie
7 Złącze 400 V*
8 Plastikowy pasek ślizgowy
9 Kurtyna świetlna bezpieczeństwa w kolumnie
10 Okno sekcji *
11 Aluminiowy profil usztywniający
12 Belka dolna HardEdge
13 Miękka guma na dole

* W zależności od wybranej konfiguracji.

6 Opis produktu

SpeedRoller Strong Outdoor firmy Novoferm to drzwi z napędem elektrycznym. Są stosowane w budynkach przemysłowych i handlowych. Posiadają funkcje oszczędzania energii, uszczelnienie i kontrolę klimatyczną.

6.1 Dane techniczne, konstrukcja

SpeedRoller Strong Outdoor firmy Novoferm składają się z panelu drzwi, który jest zwijany do góry przez elektrycznie napędzaną rolkę nad otworem drzwiowym. Panel drzwi jest wykonany z poziomych sekcji z tworzywa sztucznego. Krawędź zamykająca panelu drzwi składa się z belka dolna HardEdge. Stalowe kolumny prowadzą panel drzwi i tworzą zespół ze stalowymi konsolami, na których zamontowana jest rolka i pokrywa. Równowaga panelu drzwi jest stosowana jako standard.

PL

6.2 Materiały

Kolumna składa się z dwóch zestawów stalowych ocynkowanych kanałów Sendzimir wyposażonych w Pasek przesuwny, które można zdemontować w celu instalacji i konserwacji. Pozioma rolka jest wykonana ze aluminium. Dolna belka jest wykonana z aluminium. Panel drzwi jest wykonana z tworzywa sztucznego o grubości 0,7 mm lub opcjonalnie o grubości 1,2 mm z poliestrową wkładką wzmacniającą. Panel drzwi jest wyposażony we wzmocnione profile aluminiowe.

6.3 Kolor

Kurtyna drzwi dostępna jest w kolorze niebieskim, pomarańczowym, żółtym, czarnym, szarym, czerwonym i białym i może być opcjonalnie wyposażona w sekcję widokową.

6.4 Napęd

Napęd składa się z silnika elektrycznego z reduktorem nasadzanego bezpośrednio na wał. Standardowo silnik może znajdować się z prawej lub lewej strony.

6.5 Działanie/sterowanie

- Drzwi są dostarczane z przyciskami (otwórz-zatrzymaj-zamknij) z przodu skrzynki przełączników.

Inne rodzaje działania, które można podłączyć do standardowego sterowania to:

- Przycisk, przełącznik pociągany lub obsługa radiowa z ręcznym nadajnikiem 1-przyciskowym. Wszystkie działają w następujący sposób: działanie po raz pierwszy otwierają się drzwi; działanie po raz drugi drzwi zamykają się.
- Obsługa radiowa za pomocą 3-przyciskowego nadajnika ręcznego z funkcją góra-stop-dół.

6.6 Urządzenia bezpieczeństwa

- W przypadku awarii zasilania drzwi można otworzyć ręcznie.
- Dolna belka jest wyposażona w samotestującą się krawędź bezpieczeństwa, która zatrzymuje drzwi lub natychmiast powoduje ich ponowne otwarcie w przypadku napotkania przeszkody podczas zamykania. To urządzenia bezpieczeństwa jest odporne na wilgoć.
- Świetlna kurtyna bezpieczeństwa (IP67 i do 2500 mm (wysokość)). Jeśli ten ekran zostanie przerwany przez przeszkodę, drzwi automatycznie otworzą się całkowicie, dopóki ekran nie zostanie ponownie zwolniony. Nie dotyczy to sytuacji, gdy drzwi znajdują się w pozycji zamkniętej.

6.7 Wymagania dotyczące konstrukcji montażowej i połączenia

- W normalnych warunkach nie są wymagane żadne specjalne konstrukcje do montażu drzwi SpeedRoller Strong Outdoor.
- Połączenie elektryczne wymaga gniazda ściennego w promieniu 500 mm od zamontowanej skrzynki sterującej (forma CEE 3~NPE / 400 V / 50 Hz / 16 A). Standardowo skrzynka jest zamontowana na wysokości około 1500 mm od podłogi pod napędem.
- Skrzynka sterująca z przetwornicą częstotliwości sterowniczą wymaga gniazda ściennego w promieniu 500 mm od skrzynki sterującej (niebieski CEE, forma CEE 3~NPE / 400 V / 50 Hz, z bezpiecznikami, wolny 16 A i wyposażony w wyłącznik różnicowoprądowy (RCD) co najmniej 300 mA). Standardowo skrzynka sterująca jest zamontowana na wysokości około 1500 mm od podłogi po stronie napędu.

6.8 Dodatki

Sterowanie i działanie

- Obsługa za pomocą przycisków, przełączników pociąganych, kurtyny świetlnej, radaru, pętli indukcyjnej lub radia. Inne rodzaje urządzeń uruchamiających na życzenie.
- Zatrzymanie „w połowie podnoszenia" (aby umożliwić wejście ludzi)
- Przełączanie blokady w połączeniu z innymi drzwiami.
- Specyfikacje zasilania elektrycznego inne niż 3N ~ 400 V / 50 Hz / 16 A

Urządzenia bezpieczeństwa

- Połączenie sygnalizacji świetlnej (czerwony/zielony lub czerwony i zielony)

Wdrożenie

- Profile usztywniające w płycie drzwi
- Wsporniki wzmacniające wokół prowadnic
- Pokrywa z tworzywa sztucznego nad górną rolką
- Pokrywa z tworzywa sztucznego nad górną rolką i napędem
- Pełen kolor panelu drzwi (na żądanie)

PL

7 Dane techniczne

7.1 Wymiary

• Maks. szerokość	6000 mm
• Maks. wysokość	6000 mm
• Maks. powierzchnia	36 m^2
• Wymagana przestrzeń, strona bez napędu (wysokość rolki)	195 / 240* mm
• Wymagana przestrzeń, strona bez napędu	345 / 360* mm
• Wymagana przestrzeń, strona napędu dla sprzętu wbudowanego	545 / 560* mm
• Wymagana przestrzeń, kolumny	145 mm
• Przestrzeń nad głową	650 / 700* mm

7.2 Napęd

• Standardowe napięcie zasilania:	3NPE~400 V/50 Hz/16 A
• Klasa ochrony	IP65
• Zużycie energii	maks. 3 kW

7.3 Wydajność

• Sterowanie bez przetwornicy częstotliwości, dla którego:	
Maks. prędkość otwierania	1,0 m/s
Maks. prędkość zamykania	1,0 m/s
• Sterowanie za pomocą przetwornicy częstotliwości, dla którego:	
Maks. prędkość otwierania	1,5* m/s
Maks. prędkość zamykania	0,5 m/s

* W zależności od rodzaju drzwi i wymiarów.

PL

8 Obsługa i używanie drzwi

Ostrzeżenie

Wadliwe drzwi mogą spowodować obrażenia lub uszkodzenie przedmiotów. Drzwi używać, tylko gdy nie mają usterki ani błędu.

Ruch drzwi może spowodować obrażenia osób lub uszkodzenie przedmiotów.

- **Upewnić się, że podczas ruchu drzwi nie ma osób ani przedmiotów w ich zasięgu.**
- **Nie chwytać kolumn ani górnej rolki podczas ruchu drzwi.**
- **Nigdy nie umieszczać przedmiotów na panelu drzwi ani na górnej rolce.**
- **Nie mocować żadnych podzespołów do panelu drzwi, które mogą sprawić, że panel drzwi będzie cięższy lub grubszy.**
- **Nigdy nie używać drzwi do podnoszenia osób ani przedmiotów.**

+++ OSTRZEŻENIE +++ OSTRZEŻENIE +++ OSTRZEŻENIE +++

System sterowania umożliwia wiele różnych trybów pracy:

8.1 Przełącznik OTWÓRZ[↑] / Przełącznik ZAMKNIJ [↓]

Przytrzymać wciśnięty przycisk **[↑]**, aby otworzyć drzwi aż zostanie osiągnięta końcowa pozycja OTWARCIA lub zatrzymać ruch drzwi przez zwolnienie przycisku. Aby zamknąć drzwi, przytrzymać wciśnięty przycisk **[↓]** (przełącznik bezpieczeństwa) aż zostanie osiągnięta pozycja końcowa. Drzwi natychmiast się zatrzymują, jeśli zostanie zwolniony przycisk **[↓]** w czasie zamykania drzwi.

8.2 Impuls OTWÓRZ/Przycisk ZAMKNIJ

Szybko nacisnąć przycisk **[↑]** lub użyć zewnętrznego emitera impulsów, aby otworzyć drzwi aż zostanie osiągnięta końcowa pozycja OTWARCIA lub nacisnąć przycisk **[O]**, aby zatrzymać otwieranie drzwi. Nacisnąć przycisk **[↑]**, aby dalej otworzyć drzwi. Przytrzymać wciśnięty przycisk **[↓]** (przełącznik bezpieczeństwa), aby zamknąć drzwi aż zostanie osiągnięta pozycja końcowa. Zwolnienie przycisku **[↓]** podczas zamykania drzwi natychmiast zatrzyma ich zamykanie.

8.3 Impuls OTWÓRZ/ Impuls ZAMKNIJ

Szybko nacisnąć przycisk **[↑]** lub użyć zewnętrznego emitera impulsów, aby otworzyć drzwi aż zostanie osiągnięta końcowa pozycja OTWARCIA lub aż zostanie ponownie naciśnięty przycisk, aby zatrzymać otwieranie drzwi. Szybko nacisnąć przycisk **[↓]**, aby zamknąć drzwi aż zostanie osiągnięta pozycja końcowa ZAMKNIĘCIA.

Musi być osiągnięta ochrona po stronie zamykania (menu 35), aby uruchomić tryb pracy.

Gdy zabezpieczenie zamknięcia krawędzi zostanie aktywowane podczas ruchu zamykania, drzwi przestaną się zamykać i odwrócą kierunek ruchu. Aktywacja tego zabezpieczenia podczas otwierania drzwi nie wpływa na ruch drzwi. W przypadku awarii drzwi można zamknąć za pomocą przycisku **[↓]**.

8.4 Działanie Automatyczny Powrót

Szybko nacisnąć przycisk **[↑]** lub użyć zewnętrznego emitera impulsów, aby otworzyć drzwi aż zostanie osiągnięta końcowa pozycja OTWARCIA lub aż zostanie naciśnięty przycisk **[O]**, aby zatrzymać otwieranie drzwi. Po upływie ustawionego czasu otwarcia czas ostrzeżenia zostaje ustawiony na 10 sekund, po których drzwi zamykają się automatycznie.

Jeśli przycisk **[O]** jest naciśnięty, gdy drzwi są w pozycji OTWARTEJ lub podczas zamykania, drzwi pozostają w obecnej pozycji aż zostanie wyemitowany inny impuls.

Jeśli menu 36 jest ustawione na „5" lub „6", drzwi zatrzymują się podczas ruchu. Timer otwierania drzwi ponownie się uruchamia.

8.5 Tryb „OTWÓRZ/ZAMKNIJ”

Ten tryb pracy pracuje ze sterowaniem/opiera się na sterowaniu jednym przyciskiem za pomocą czerwono-zielonych świateł (wymagana opcjonalna regulacja świateł A800). Odbiornik pozostaje podłączony do napędu.

Sekwencja działania dla zewnętrznych generatorów impulsów:

- Impuls emitowany w pozycji „ZAMKNIĘTE”: Napęd uruchamia się i ustawia drzwi w pozycji „OTWARTE”.
- Emiter impulsów podczas ruchu do pozycji „OTWARTE”: Bez wpływu drzwi nadal się otwierają.
- Impuls emitowany w pozycji „OTWARTE”: Drzwi są zamknięte.
- Emiter impulsów podczas ruchu do pozycji „ZAMKNIĘTE”: Drzwi zatrzymują się i zaczynają się otwierać.

8.6 Działanie Automatyczny Powrót skrócone przez kurtynę świetlną

Ta funkcja działa jak opisano powyżej, ale przerwa w obwodzie kurtyny świetlnej przerywa ustawiony czas otwarcia i rozpoczyna się okres ostrzegawczy. Na koniec okresu ostrzegania drzwi zamykają się automatycznie.

8.7 Drzwi otwarte do połowy

Nacisnąć przycisk **[½]**, aby ustawić drzwi do pozycji otwarcia ½ (manu 32). Ta funkcje nie jest dostępna w trybie pracy przycisku OTWÓRZ/ przycisku ZAMKNIJ.

8.8 Oświetlenie i/lub kontrolkę ostrzegawczą

Sterownik posiada 2 wyjścia przekaźnikowe, które przełączają oświetlenie lub lampkę ostrzegawczą (menu 45 i 46).

8.9 Funkcja przełącznika kluczykowego (opcja)

Sterowanie ma wejście na przełącznik kluczykowy. Daje to opcję uruchamiania następujących funkcji (menu 50).

1. Emiter impulsu 'OTWÓRZ-STOP-ZAMKNIJ'
2. Działanie sterowania jest zablokowane.
3. Wszystkie zewnętrzne elementy obsługi są zablokowane.
4. Działanie sterowania i wszystkie zewnętrzne elementy obsługi są zablokowane.
5. W ciągu 10 sekund włącza się sterowanie i wszystkie zewnętrzne elementy obsługi.
6. Przełączanie trybu pracy na impuls OTWÓRZ/przycisk ZAMKNIJ.
7. Drzwi otwarte tylko do połowy

PL

8.10 Zewnętrzne jednostki sterujące/ emitery impulsów

Drzwi można otwierać i zamykać za pomocą zewnętrznych jednostek sterujących/emiterów impulsów.

8.11 Bezprzewodowy nadajnik ręczny (opcja)

- Klawisz: „Start” emituje pierwszy impuls: Napęd uruchamia się i przesuwa drzwi do położenia końcowego OTWARTE lub ZAMKNIĘTE.
- Emituje impuls podczas ruchu: Drzwi zatrzymują się.
- Emituje następny impuls: Drzwi nadal poruszają się w przeciwnym kierunku.

Działanie Automatyczny Powrót:

Impuls: Drzwi otwierają się.

Klawisz do drzwi otwartych do połowy:

Funkcja, jak w przypadku klawisza Start, drzwi są jednak tylko w połowie otwarte do zaprogramowanej pozycji.

Klawisz: Funkcja oświetlenia

Funkcja oświetlenia jest związana z ciągłym światłem, które można włączać i wyłączać niezależnie od ruchu drzwi.

8.12 Komunikat serwisowy

Gdy układ sterowania wykryje, że wykonano kontrolę, komunikat serwisowy jest podświetlony. W tym przypadku skontaktować się z wyspecjalizowaną firmą.

PL

9 Osłony

Drzwi może być wyposażona w silnik z wbudowanym zabezpieczeniem przed stoczeniem.

Kurtyna świetlna jest standardowo używana.

9.1 Świetlna kurtyna bezpieczeństwa

Świetlna kurtyna bezpieczeństwa ma wysokość 2500 mm. Gdy wiązka podczerwieni zostanie przerwana przez obiekt w otworze drzwi podczas ich zamykania, drzwi przestają się poruszać, a następnie otwierają się całkowicie. Po upływie ustawionego czasu i jeśli świetlna kurtyna bezpieczeństwa nie jest przerwana, drzwi zamkną się ponownie. W pozycji zamkniętej lub podczas otwierania świetlna kurtyna bezpieczeństwa nie działa.

10 Regulacja

10.1 Ustawianie timera

Timer jest ustawiany za pomocą parametru 44, jak opisano w instrukcji sterowania.

10.2 Ustawianie świetlnej kurtyny bezpieczeństwa

Jeśli wiązka kurtyny świetlnej nie zostanie przerwana, zapali się czerwona dioda LED. Jeśli dioda LED nie świeci się, gdy wiązka nie jest przerwana (brak obiektu w otworze), kurtyna świetlna prawdopodobnie nie jest prawidłowo ustawiona względem czujników. W tym przypadku należy ponownie ustawić kurtynę świetlną na czujniki. Jeśli czujniki kurtyny świetlnej są zanieczyszczone lub kurtyna świetlna jest skierowana w stronę krawędzi czujników, czerwona dioda LED miga na kurtynie świetlnej, aby wskazać, że należy ją wyregulować. Wszystkie inne regulacje powinny być wykonywane przez wykwalifikowanych techników!

11 Konserwacja

Informacje ogólne

Wszystkie punkty obrotu są samosmarujące, nie wymagają konserwacji. W ekstremalnych warunkach (agresywne środowisko) zalecamy smarowanie wszystkich punktów obrotu co sześć miesięcy (lub w razie potrzeby).

11.1 Codziennie

Usuwać wszelkie zabrudzenia i przeszkody, które mogłyby uniemożliwić działanie drzwi.

11.2 Co tydzień

Sprawdzać napęd pod kątem wycieków.
Sprawdzać drzwi pod kątem uszkodzeń.
Sprawdzać, czy drzwi prawidłowo działają.

11.3 Co miesiąc

Sprawdzać działanie hamulca silnika. Powinno być słyszalne klikanie podczas otwierania i zamykania drzwi.

11.4 Przy 100.000 cykli

Taśmy elastyczne powinny być wymieniane zapobiegawczo przed 100.000 cykli. Inżynier serwisu powinien wziąć to pod uwagę podczas wykonywania swoich obowiązków serwisowych.

11.5 Co roku

Działanie i stan techniczny drzwi muszą być sprawdzane raz w roku przez wykwalifikowanego technika. Na prace konserwacyjne można podpisać umowę serwisową. W ekstremalnych warunkach, w porozumieniu z firmą Novoferm, kontrole mogą być wykonywane częściej.

Ważne!

Coroczna konserwacja, która nie jest przeprowadzana przez wykwalifikowany serwis z użyciem oryginalnych części, spowoduje unieważnienie gwarancji. (Proszę zapytać dealera).

+++ WAŻNE +++ WAŻNE +++ WAŻNE +++

11.5 Czyszczenie płyty drzwi

Płyta drzwi jest wykonana z tworzywa sztucznego. Nie używaj substancji żrących, ale wodę, neutralne mydło lub specjalny środek do czyszczenia płyt drzwi.

11.6 Części zużywające się

Aby utrzymać drzwi w dobrym stanie, następujące części podlegające zużyciu należy wymieniać raz w roku lub co 100 000 ruchów drzwi, w zależności od tego, co nastąpi wcześniej:

Dla **SpeedRoller Strong Outdoor:**

- **Hamulec napędu**
- **Plastikowy pasek ślizgowy**
- **Elastyczne taśmy**

Elastyczne taśmy, które zapewniają wymagane naprężenie wypełnienia drzwiowego, powinny być wymieniane zapobiegawczo co dwa lata lub przed osiągnięciem 100 000 ruchów drzwi, w zależności od tego, co nastąpi wcześniej. Inżynier konserwacji powinien wziąć to pod uwagę podczas wykonywania swoich obowiązków konserwacyjnych.

W przypadku zastosowania przetwornicy częstotliwości, hamulec silnika musi zostać wymieniony po 500.000 ruchów bramy. Plastikowe taśmy przesuwne należy również wymienić po 500.000 ruchów drzwi.

Ważne!

Hamulec i Plastikowy pasek ślizgowy być wymieniane co roku lub po 100.000 ruchów drzwi. Również taśmy elastyczne powinny być wymieniane co dwa lata lub przed osiągnięciem 100.000 ruchów drzwi, w zależności od tego, co nastąpi wcześniej. Patrz punkt 11.6

+++ WAŻNE +++ WAŻNE +++ WAŻNE +++

12 Usterki

12.1 Usterki, które można usunąć samodzielnie

- **Drzwi całkowicie nie reagują.**

1. Sprawdzić napięcie, tzn. czy jest podłączenie do zasilania sieciowego.
2. Zapoznać się z kodem błędu na wyświetlaczu sterowania. Wyszukaj kod błędu w instrukcji sterowania, aby dowiedzieć się, co oznacza i czy można przywrócić system. Jeśli tak nie jest, podać kod błędu do centrum serwisowego.

- **Drzwi się nie zamykają.**

1. Sprawdzić połączenie i regulację Kurtyna świetlna bezpieczeństwa (patrz punkt 9 w sekcji 5).
2. Czy aktywowano zewnętrzne sterowanie? (Na przykład w pętli indukcyjnej może znajdować się metalowy przedmiot!)

12.2 Usterki, który NIE MOŻNA naprawiać samodzielnie

Przed skontaktowaniem się z centrum serwisowym należy posiadać następujące informacje:

- Numer seryjny (s/n) wskazany na tabliczce znamionowej. Informacje znajdują się na jednej z kolumn i/lub na skrzynce sterowania.
- Szafa sterownicza ma wyświetlacz, który pokazuje kody błędów. Proszę podać ten kod błędu do centrum serwisowego.

Wskazówka: Ten kod błędu można również znaleźć w instrukcji szafy sterowniczej. Kod błędu może być użyty do usunięcia prostych usterek bez pomocy.

PL

14

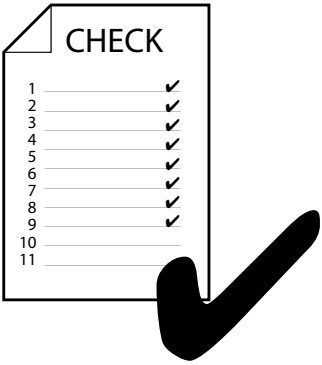

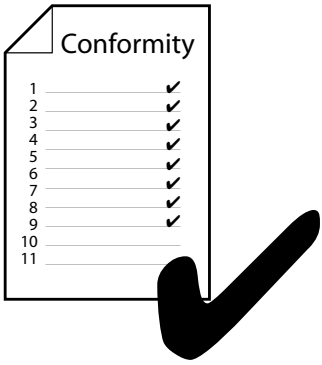

PL

- Sprawdzić wszystkie urządzenia zabezpieczające drzwi i w razie potrzeby wyregulować je.
- Sprawdzić wszystkie funkcje drzwi w stosunku do listy kontrolnej i wypisać kompletną listę.
- **Deklaracja zgodności CE** musi zostać wypełniona przez technika.
  (Deklaracja zgodności CE znajduje się w załączniku do dokumentacji drzwi.)

Lista kontrolna

Lokalizacja drzwi:

Uruchomione dnia:

1 Płyta drzwi — zatwierdzono

1. Stan panelu drzwi ☐
2. Osprzęt rolki drzwi ☐
3. Osprzęt dolnej belki ☐
4. Spawy w panelu drzwi ☐
5. Śruby zabezpieczające * ☐
6. Profile wzmacniające * ☐

2 Dolna belka — zatwierdzono

7. Prowadnice ☐
8. Dolna uszczelka * ☐
9. Oderwanie * ☐

3 Kolumna — Zatwierdzono

10. Mocowanie kolumny na ścianie ☐
11. Mocowanie konsol na ścianie ☐
12. Wgięcia / zadrapania ☐
13. Uszczelka po stałej stronie ☐

4 Napęd — Zatwierdzono

14. Osprzęt ☐
15. Wycieki ☐
16. Hamulec silnika (słyszalne kliknięcie) ☐
17. Pozycja końcowa ustawień ☐

5 System naciągania i wyważania — zatwierdzono

18. Pas naciągowy / elastyczny ☐
19. Mocowanie pasa naciągowego / elastyczny ☐
20. Koła powrotne ☐
21. Tarcze zwijania ☐
22. Sprężyna naciągowa * ☐
23. Pętle klamrowe * ☐
24. Dokręcone klamry * ☐

[1] Elastyczny pasek napinający powinien być wymieniany zapobiegawczo przed 100.000 cykli.

6	Sterowanie	zatwierdzono
25.	Przyciski na skrzynce	☐
26.	Przełącznik Stop	☐
27.	Okablowanie ogólne	☐

7	Działanie	zatwierdzono
28.	Przyciski *	☐
29.	Przełączniki wyciągane *	☐
30.	Fotokomórka + odbłyśnik *	☐
31.	Radar *	☐
32.	Pętla indukcyjna *	☐
33.	Odbiornik *	☐
34.	Nadajnik ręczny *	☐
35.	Przełącznik kluczykowy *	☐

8	Bezpieczeństwo	zatwierdzono
36.	Fotokomórka bezpieczeństwa *	☐
37.	Zabezpieczenie krawędzi bezpieczeństwa *	☐
38.	Ekran świetlny *	☐
39.	Podczerwień *	☐

9	Pokrywa *	zatwierdzono
40.	Osprzęt	☐
41.	Szczelność uszczelki	☐

10	Różne	zatwierdzono
42.	Naklejka konserwacji	☐
43.	Tabliczka znamionowa	☐

* jeśli dotyczy

PL

Deklaracja od inżyniera i/lub firmy montującej

Oświadczamy, że zastosowaliśmy się do instrukcji producenta zgodnie z EN 13241 Drzwi i bramy przemysłowe, handlowe i garażowe IIA.

Pieczęć firmowa

Firma montująca:

Miejsce dostawy:

Ulica i numer budynku:

Data:

Kod pocztowy / miejscowość:

Imię i nazwisko inżyniera:

Telefon / faks:

Podpis inżyniera:

Niniejszą instrukcję należy przekazać użytkownikowi i należy ją trzymać w łatwo dostępnym miejscu przez cały okres użytkowania.

14 Uwagi

PL

©

Nederlands

Alle rechten voorbehouden. Niets in deze uitgave mag worden verveelvoudigd en/of openbaar gemaakt door middel van druk, fotokopie, microfilm of op welke andere wijze dan ook, zonder voorafgaande schriftelijke toestemming van de leverancier. Dit geldt ook voor de bijbehorende tekeningen en schema's.

De leverancier behoudt zich het recht voor om onderdelen op elk gewenst moment te wijzigen, zonder voorafgaande of directe kennisgeving aan de afnemer. De inhoud van deze uitgave kan eveneens gewijzigd worden zonder voorafgaande waarschuwing.

Voor informatie betreffende afstellingen, onderhoudswerkzaamheden of reparaties waarin deze uitgave niet voorziet, wordt u verzocht contact op te nemen met uw leverancier.

Deze uitgave is met alle mogelijke zorg samengesteld, maar de leverancier kan geen verantwoording op zich nemen voor eventuele fouten in deze uitgave of voor de gevolgen daarvan.

Deutsch

Alle Rechte vorbehalten. Diese Unterlage einschließlich aller Zeichnungen, Schemata etc. darf nicht ohne unser ausdrückliche schriftliche Genehmigung durch Druck, Fotokopie, Mikrofilm oder in irgendeine andere Form vervielfältigt und/oder verbreitet werden. Das gleiche gilt für Auszüge und Ausschnitte.

Der Lieferant behält sich das Recht vor, jederzeit Teile zu ändern, ohne zuvor den Abnehmer davon in Kenntnis zu setzen. Der Inhalt dieser Ausgabe kann ebenfalls ohne vorherige Bekanntgabe geändert werden.

Informationen zu Einstellungen, Wartungsarbeiten oder Reparaturen, die nicht in dieser Ausgabe aufgeführt sind, erhalten Sie bei Ihrem Lieferanten.

Diese Ausgabe wurde mit größtmög-licher Sorgfalt erstellt. Allerdings übernimmt der Lieferant keine Verantwortung für eventuelle Fehler in dieser Ausgabe, ebensowenig trägt er die sich eventuell daraus ergebenden Konsequenzen.

English

All rights reserved. Nothing in this publication may be reproduced and/or published by means of printing, photocopy, microfilm or any other means without the prior written permission of the supplier. This also applies for the associated drawings and diagrams.

The supplier reserves the right to change components at any time, without prior or direct announcement to the customer. The contents of this publication can also be changed without prior warning.

For information concerning adjustments, maintenance activities or repairs not covered by this publication, you are requested to contact your supplier.

This publication has been prepared with the greatest possible care, but the supplier can accept no responsibility for any errors in this publication or the results thereof.

Français

Tous droits réservés. Il n'est pas autorisé de reproduire ou publier des parties de ce document, sous forme de tirages, photocopies, microfilm ou par quelque autre procédé que ce soit, sans avoir obtenu au préalable la permission écrite du fournisseur. Cela vaut également pour les schémas et autres illustrations annexes.

Le fournisseur se réserve le droit de modifier des pièces ainsi que le contenu de cette publication à tout moment sans notification préalable ou directe.

Vous êtes priés de prendre contact avec le fournisseur si vous désirez des informations sur des réglages, opérations d'entretien ou réparations dont ce document ne traiterait pas.

Cette publication a été réalisée avec le plus grand soin possible; le fournisseur ne peut toutefois assumer la responsabilité des erreurs qu'elle contiendrait et de leurs conséquences.

Polski

Wszelkie prawa zastrzeżone. Nic w tej publikacji nie może być powielane i/lub publikowane za pomocą drukowania, fotokopii, mikrofilmu lub innych środków bez uprzedniej pisemnej zgody dostawcy. Dotyczy to również powiązanych rysunków i schematów.

Dostawca zastrzega sobie prawo do zmiany podzespołów w dowolnym momencie, bez wcześniejszego lub bezpośredniego powiadomienia klienta. Zawartość tej publikacji można również zmienić bez uprzedniego ostrzeżenia.

Aby uzyskać informacje dotyczące regulacji, czynności konserwacyjnych lub napraw nieobjętych niniejszą publikacją, należy skontaktować się z dostawcą.

Niniejsza publikacja została przygo-towana z największą starannością, ale dostawca nie ponosi odpowiedzialności za jakiekolwiek błędy w tej publikacji lub w wyniku jej stosowania.

NOVOFERM NEDERLAND B.V.

Tel.: +31 (0)418 654 700
E-Mail: industrie@novoferm.nl
www.novoferm.nl

NL2600710 / GHL_SR_STRONG_OUTDOOR_TG1 / 072021 V03