Porte de service Mini DL
notice de pose

Notice de pose

A lire attentivement avant d'entreprendre la pose.

Panneau de porte avec huisserie, joint NTK et carton-d'accessoires.

Notre garantie de fabricant s'arrête en cas de pose non conforme.

Pour la pose, vous avez desoin des outils suivant:
■ Clé six pans alléne M5, niveau à bulle d'eau, tournevis Philips taille 1 et 2, perceuse avec forets, marteau.
■ Matériel de fixation selon nature du chantier.

Les portes de service NOVOFERM sont réversible gauche/droite et ouvrant vers l'intérieur ou vers l'extérieur (sauf commande spéciale). Ces portes sont conçues uniquement pour le passage de piétons.

1 Séparer le panneau de porte de l'huisserie en dévissant les paumelles avec la clé alléne M5
2 Différents seuil:
 2a Ouverture vers l'intérieur
 2b Ouverture vers l'extérieur avec sol lisse
 2c Ouverture vers l'intérieur, supprimer la barre de seuil.
3 Assemblage de la barre de seuil (sans le cas d'ouverture vers l'extérieur).
 3a Desserrer les vis de languettes. Les languettes sont mobiles.
 3b De Chaque côté, rompre les coins.
 3c Positionner les coins.
 3d Serrer les vis de languettes.
 3e Chasser les coins/bloquer les vis.
4 Démontage de la barre de seuil (nécessaire si ouverture vers l'extérieur avec sol lisse ou ouverture vers l'intérieur).
 4a Dévisser la barre d'écrartement sur le côté.
 4b Sortir la barre de seuil de ses logements.
 4c Revisser la barre d'écartement.
5 Contrôler l'équerrage de l'huisserie et corriger en posant l'huisserie sur un angle.
6 **Ne pas oublier de déposer les protège-paumelles avant de poser l'huisserie.**
7 Visser la gâche et son boîtier sur le côté opposé aux paumelles (côté serrure), visser la plaque lisse sur le côté paumelles.
8 Plier éventuellement les pattes de fixation contre les murs et le sol.
9 Placer l'huisserie dans l'ouverture et la positionner en fonction du sol fini
10 Caler l'huisserie à la bonne hauteur et visser les pattes de fixation.
11 Vérifier l'écartement des deux montants.
12 Quand l'huisserie est prête, combler l'espace entre
 l'huisserie et le mur (par exemple avec du mortier). Respecter impérativement les consignes du fabricant !.
13 Caler les équerres de jeu et la traverse basse
14 Dévisser les équerres de jeu aprés prise du mortier. Ne pas les casser au marteau !
15 Mettre le joint dans l'huisserie et la traverse basse (aprés peinture finale).
16 Montage du panneau. Pour pouvoir ouvrir un panneau vers l'intérieur ou vers l'extérieur, il faut dévisser les paumelles, les retourner de 180° et les revisser. La serrure doit également être retournée de 180°.
17 Monter le panneau dans l'huisserie en fonction du sens d'ouverture souhaité.
18 Monter la garniture, la poignée et le cylindre (cylindre non fourni).
19 Ajuster la préssion de fermeture en réglant la gâche et les paumelles. Le joint doit être en appui régulier contre le panneau fermé.
20 Graisser les paumelles.

Conseils d'utilisation et d'entretien

Notre garantie de fabrication s'arrête en cas d'utilisation et d'entretien non conformes et/ou lorsque des piéces non d'origine sont utilisées.

Utilisation:
❍ Manipuler uniquement avec les poignées intérieur ou extérieur.
❍ Dégager le volume de débattement durant l'utilisation.
❍ Verrouiller correctement lors de la fermeture.

Entretien:

❍ Aprés la pose et ensuite aprés environ 5000 cycles, au plus tard une fois par an, graisser tous les points de rotation de la porte.
❍ Ne pas huiler les cylindres, n'utiliser que du spray graphité.
❍ Veiller à ventiler (garder au sec) le seuil et les montants d'huisserie. Assurer l'écoulement de l'eau.
❍ Ne pas utiliser de produits agressifs, tels que: acides, alcalins, sels de déneigement.
❍ Les revêtements bois ont reçu un traitement fongicide, insecticide et hydrofuge par trempage. La couche de finition doit être appliquée sur les revêtements bois dans les quatre semaines qui suivent la livraison, sur des bois dont le taux l'humidité sera au maximum de 20%. Sur les portes métalliques, la peinture de finition est applicable dans les trois mois aprés la livraison (selon VOB Teil C, DIN 18.360/3.1.14). Eviter les lasures ou les peintures foncées.
❍ Les portes basculantes en acier ont reçu une peinture poudre à base de polyester. Le traitement complémentaire doit être fait dans les trois mois qui suivent la livraison (selon VOB partie C, DIN 18.360/3.1.14) avec une couche passivante d'époxy à deux composants avec solvant et avec des peintures disponibles dans le commerce.
❍ Les huisseries sont prépeintes en usine. Le traitement complémentaire doit être fait≤ dans les trois mois qui suivent la livraison (selon VOB partie C, DIN 18.360/3.1.14) avec une couche passivante d'époxy à deux composants avec solvant et avec des peintures disponibles dans le commerce)
 Attention: les solvants trés agressifs (par exemple cellulosiques) ou des peintures trés agressives peuvent endommager la sous-couche.
❍ Selon les conditions atmosphériques locales, un traitement complémentaire est nécessaire, à intervalles réguliers.
❍ Contrôler et resserrer les vis et les écrous.
❍ Contrôler les piéces d'usure et les remplacer si nécessaire par des piéces d'origine.

La présente notice de pose et d'entretien doit être conservée pendant toute la durée d'utilisation de la porte

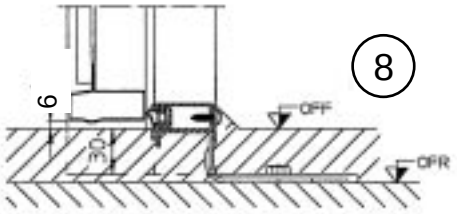

2a

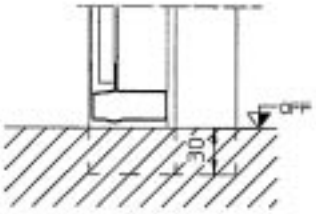

2b

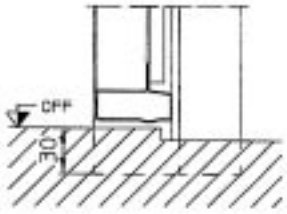
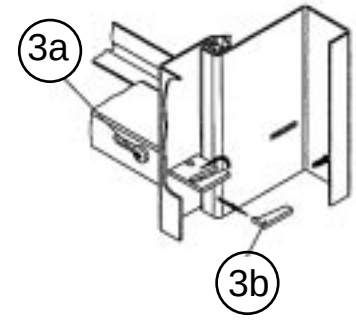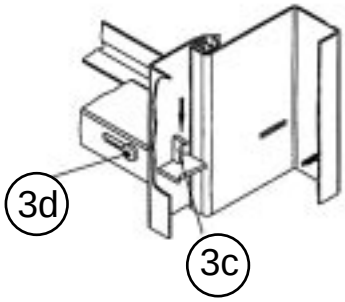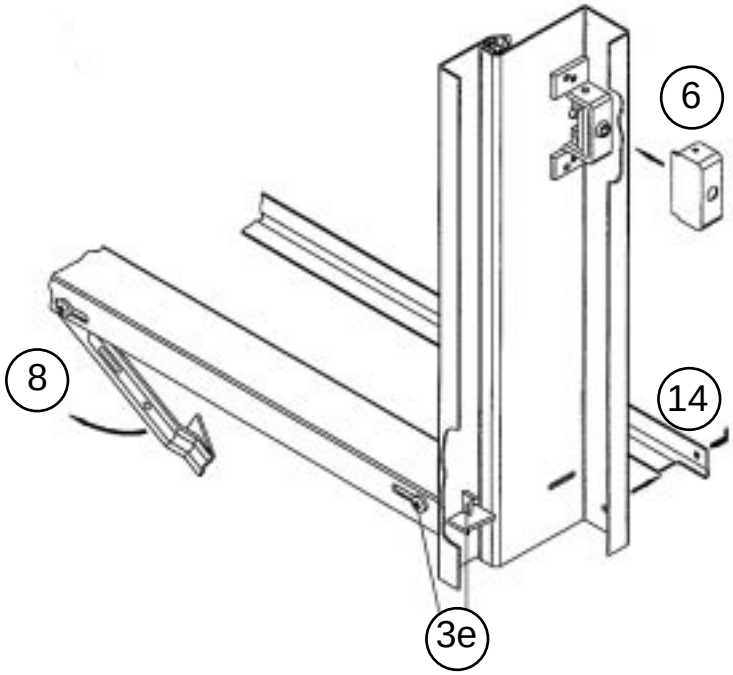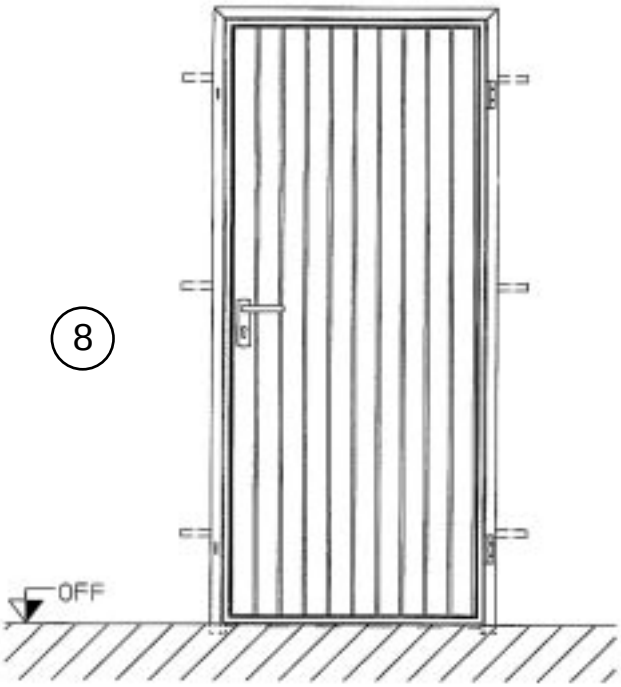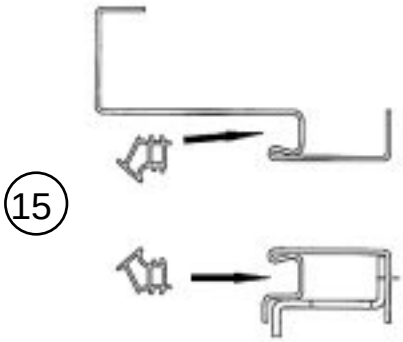
2c